GALEA

5077YGP100P60-90x70

EAN 4031582353501



PERFORMANCE

Performance de roulage	●●●○○
Bruit de mouvement	●●●○○
Usure	●●●○○
Résistance à la corrosion	●●●●○

ATTRIBUTS DE BASE

Nom du produit	Galea
Capacité de charge à 3 km/h	100 kg
Conducteur d'électricité	yes
Inoxydable	no
Capacité de charge statique	200 kg
Plage de température (minimale)	-20 °C
Plage de température (maximale)	60 °C
Hauteur	138 mm
Poids	0.5 kg

CHAPE

Déport	40 mm
Diamètre d'encombrement	205 mm

ROUE

Diamètre	100 mm
Largeur du bandage	30 mm

RACCORD

Longueur de la platine	90 mm
Largeur de la platine	70 mm
Longueur des trous de la platine (minimum)	60 mm
Longueur des trous de la platine (maximum)	70 mm
Largeur des trous de la platine (minimum)	50 mm
Largeur des trous de la platine (maximum)	55 mm
Diamètre des trous de la platine	8 mm

© Copyright 2026 TENTE International GmbH

GALEA

5077YGP100P60-90x70

EAN 4031582353501

BETTER MOBILITY. BETTER LIFE.

Dessins du produit

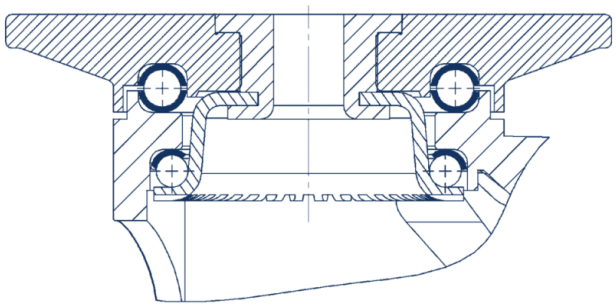

© Copyright 2026 TENTE International GmbH