PRODUKTINFORMATION

ELASTECH

IFP 200x50-Ø25

EAN 4031582319842



Bild kann vom Originalprodukt abweichen

RAD

Tread hardness	weich
Material des Radkörpers	Aluminium
Material der Lauffläche	Elastikreifen, spurlos, vulkanisiert
Lager	Präzisionskugellager
Radfarbe	Grau, spurlos
Fadenschutz	Ohne Fadenschutz
Durchmesser	200 mm
Breite der Lauffläche	50 mm
Achsloch Durchmesser	25 mm
Nabenlänge	60 mm
Breite des Radkörpers	50 mm
Härte der Lauffläche (A)	68 Shore A

PERFORMANCE

Laufverhalten	●●○○○
Fahrgeräusch	●●●●●
Abrieb	●●●○○
Korrosionsbeständigkeit	●●●○○

HAUPTMERKMALE

Produktname	Elastech
Typ	Rad
Norm	EN12532 - Transportgeräte
Tragfähigkeit bei 4 km/h	450 kg
Tragfähigkeit bei 6 km/h	360 kg
Elektrisch-leitfähig	Nein
Rostfrei	Nein
Statische Tragfähigkeit	900 kg
Temperaturbereich (Minimum)	-20 °C
Temperaturbereich (Maximum)	85 °C
Gesamtgewicht	1,71 kg

© Copyright 2026 TENTE International GmbH

ELASTECH

IFP 200x50-Ø25

EAN 4031582319842

Bestellnummer 00830632

Produktzeichnungen

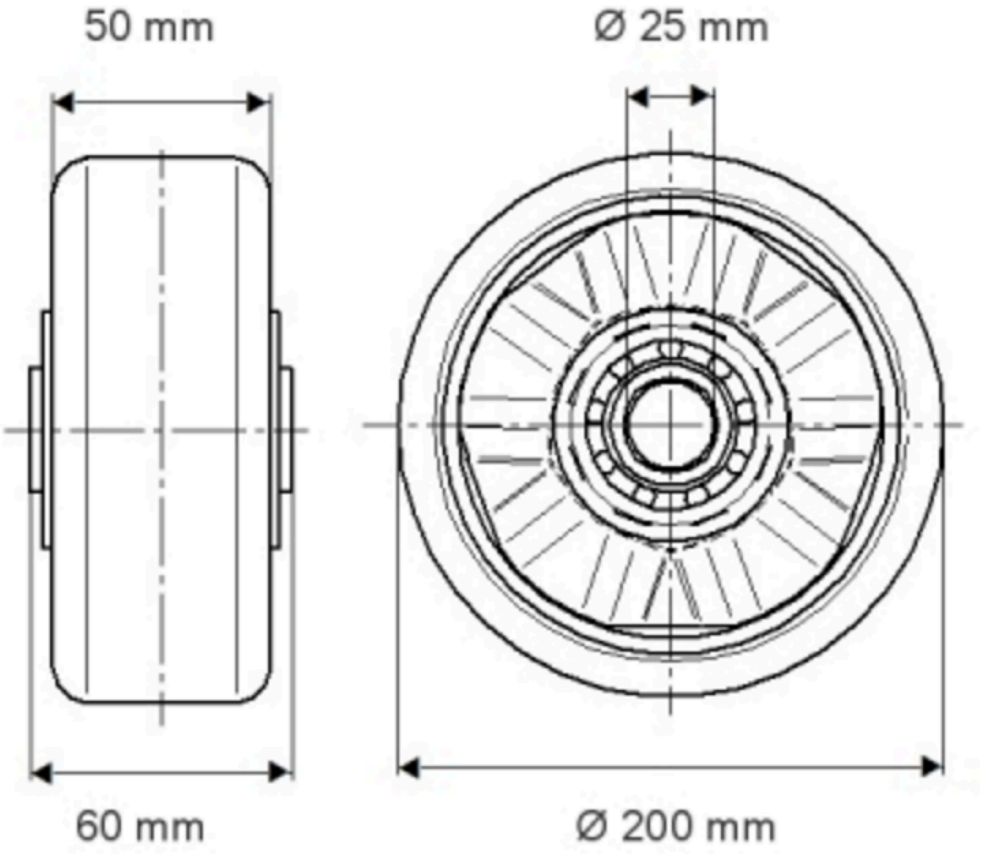

© Copyright 2026 TENTE International GmbH

ELASTECH

IFP 200x50-Ø25

EAN 4031582319342

Bestellnummer 00330632

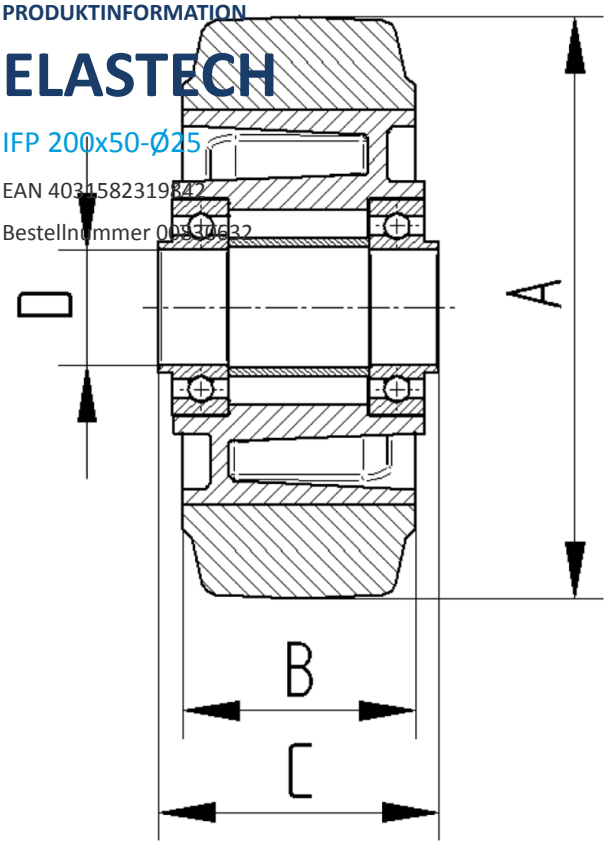

BETTER MOBILITY. BETTER LIFE.

© Copyright 2026 TENTE International GmbH