ANIKA

5925UAI055L51-10

EAN 4031582406405

BETTER MOBILITY. BETTER LIFE.



CHAPE

Rayon d'encombrement	64 mm
Diamètre d'encombrement	128 mm
Diamètre du dôme	18 mm

ROUE

Diamètre	55 mm
Largeur du bandage	11 mm

RACCORD

Diamètre du trou central	10 mm

PERFORMANCE

Performance de roulage	●●●○○
Bruit de mouvement	●●●○○
Usure	●●●○○
Résistance à la corrosion	●●●●○

ATTRIBUTS DE BASE

Nom du produit	Anika
Capacité de charge à 3 km/h	40 kg
Conducteur d'électricité	no
Inoxydable	no
Capacité de charge statique	80 kg
Plage de température (minimale)	-10 °C
Plage de température (maximale)	40 °C
Hauteur	57 mm
Largeur totale	37 mm
Poids	0.65 kg

interzum

© Copyright 2026 TENTE International GmbH

ANIKA

5925UAI055L51-10

EAN 4031582406405

BETTER MOBILITY. BETTER LIFE.

Dessins du produit

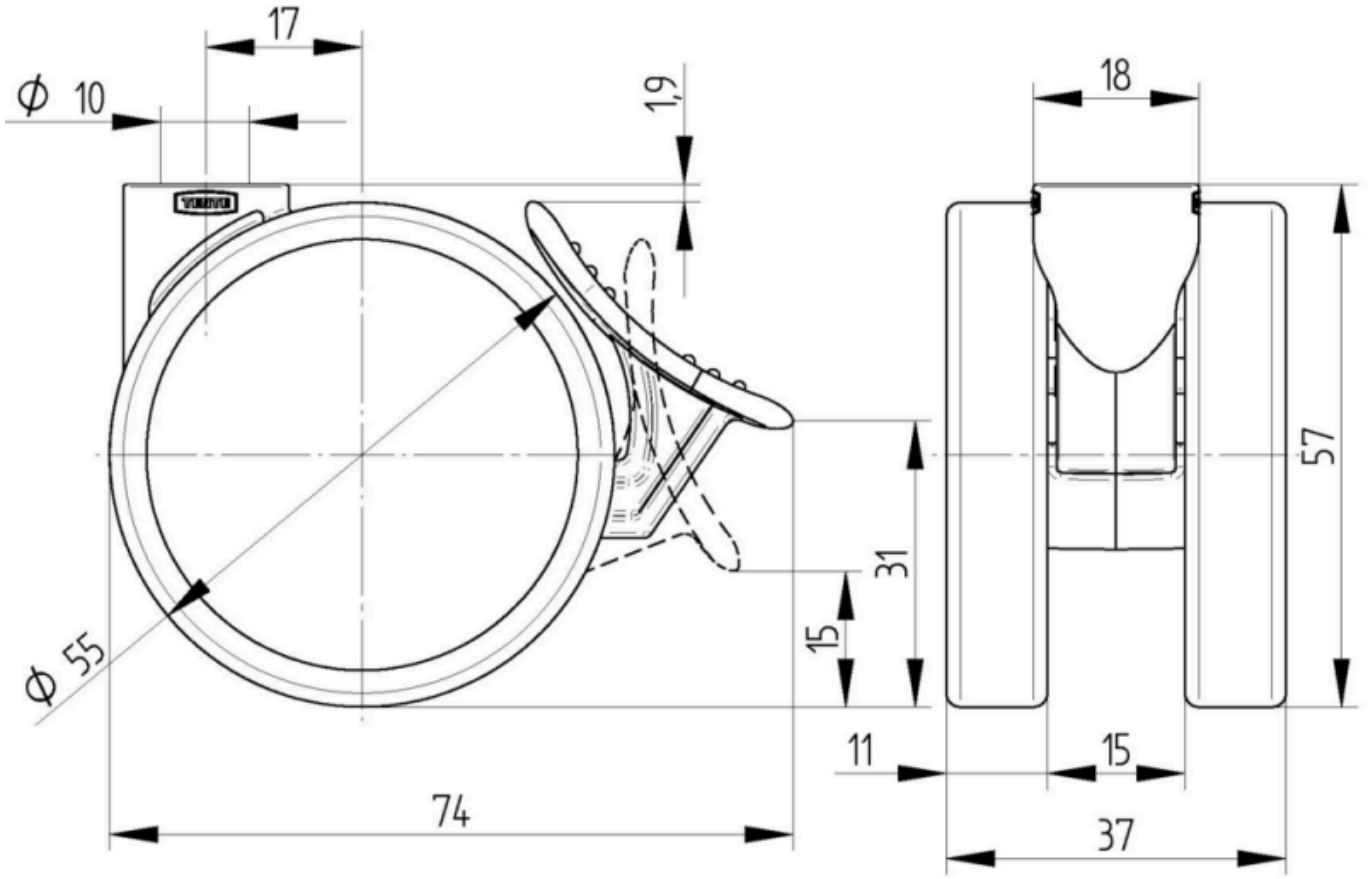

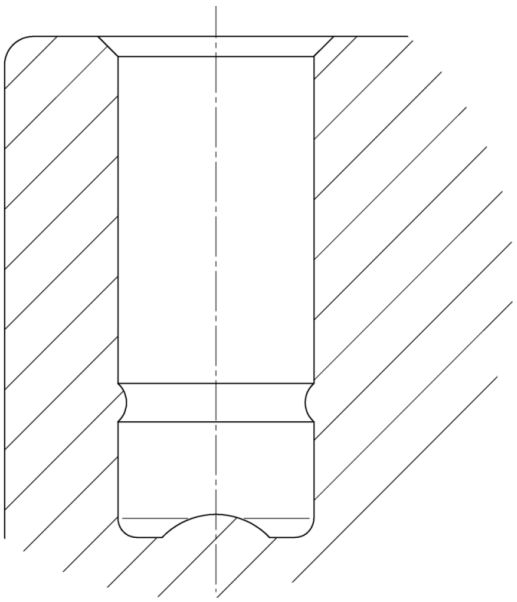

© Copyright 2026 TENTE International GmbH