PRODUKTINFORMATION

# AGILA

## 2477DIK125R05-28

EAN 4031582301915



Billedet kan afvige fra det oprindelige produkt

### YDEEVNE

| | |
|---|---|
| Rullemodstand | ●●●○○ |
| Kørselsstøj | ●●●●○ |
| Abrasion | ●●●○○ |
| Rustbeskyttelse | ●●●○○ |

### PRIMÆRE EGENSKABER

| | |
|---|---|
| Produktnavn | Agila |
| Type | Drejeligt Hjul med Totalbremse |
| Standard | EN12530 - Hjul til Apparater |
| Belastning ved 3 km/t | 100 kg |
| Elektrisk ledende | Nej |
| Rustfri | Nej |
| Belastning Statisk | 200 kg |
| Temperaturområde (minimum) | -20 °C |
| Temperaturområde (maksimum) | 80 °C |
| Byggehøjde | 163 mm |
| Samlet bredde | 60 mm |
| Samlet vægt | 1,49 kg |

### GAFFEL

| | |
|---|---|
| Materialer til boliger | Stålplade, medium |
| Gaffel Form | Bred |
| Drejekrans | Drejekrans med dobbelt kuglekrans |
| Farve | Blå-kromatiseret |
| Udladning | 41 mm |
| Udfaldsradius | 131 mm |
| Udfaldsdiameter | 262 mm |
| Dome-diameter | 60 mm |

### HJUL

| | |
|---|---|
| Fælgmateriale | Bladstål |
| Hjulbanemateriale | Massiv gummi, uden afsmitning |
| Leje | Kegle-kugleleje |
| Hjul farve | Blå-kromatiseret |
| Trådfang | Med trådfang |
| Diameter | 125 mm |
| Hjulbane bredde | 32 mm |
| Fælgbredde | 32 mm |
| Hårdhed af Hjulbane (A) | 80 Shore A |

### MONTERING

| | |
|---|---|
| Monteringstype | Solid Stift, rund |
| Boltdiameter | 28 mm |
| Boltlængde | 45 mm |
| Bolt trådens position | 19 mm |
| Bolt | 2 |

© Copyright 2026 TENTE International GmbH

# AGILA

2477DIK125R05-28

EAN 4031582301915

Bestillingsnummer 00006787

**Produkttegninger**

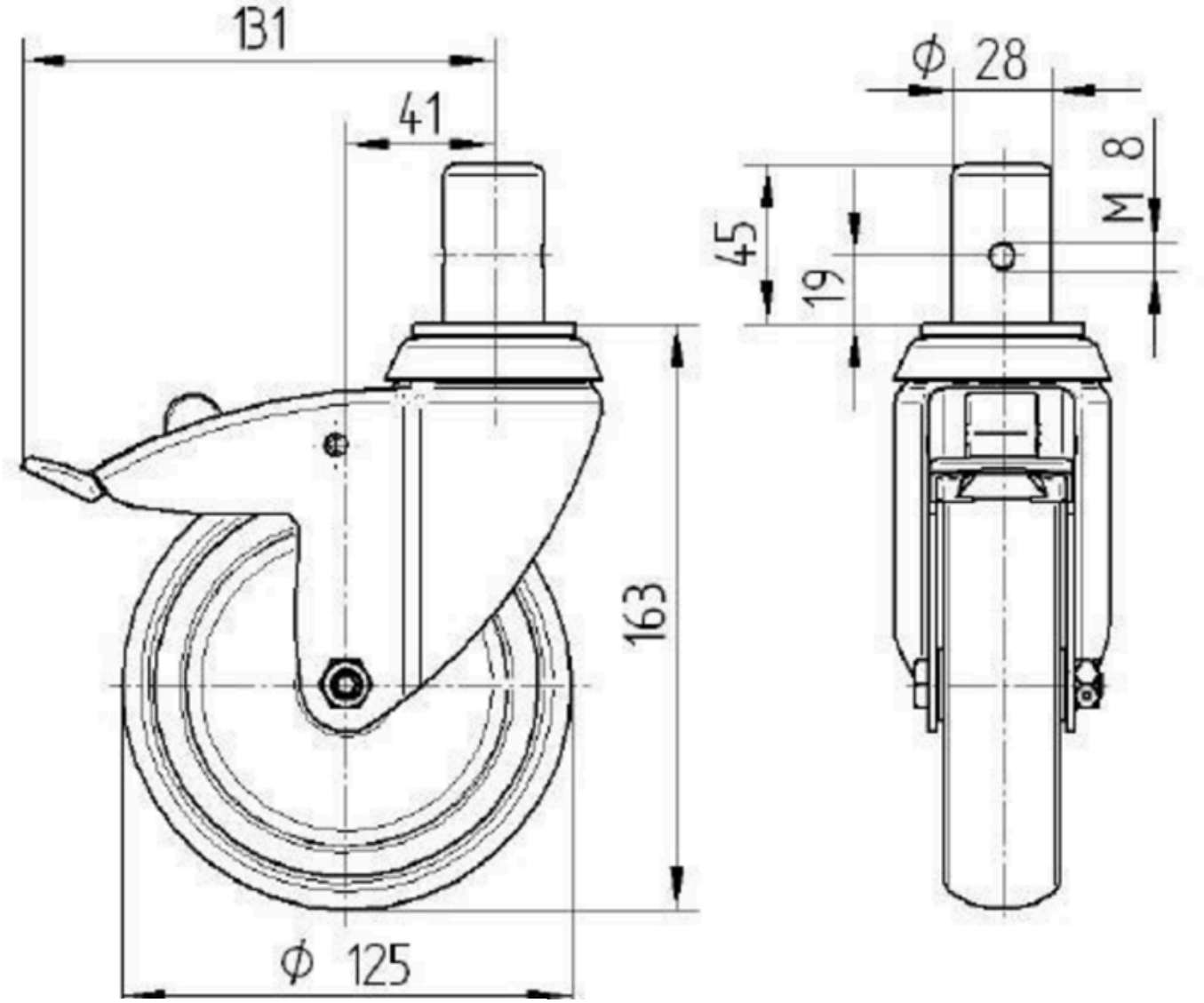


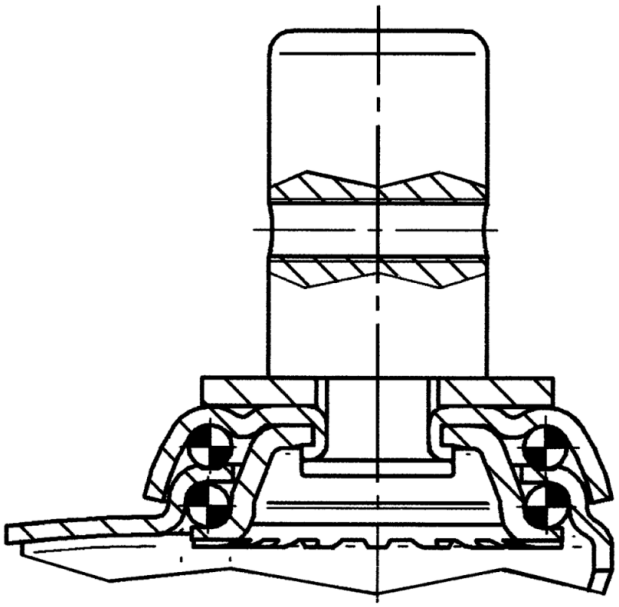

© Copyright 2026 TENTE International GmbH