INFORMACIÓ DE PRODUCTE

ALPHA

3477DVJ200P63

EAN 4031582305142



La imatge pot diferir del producte original.

ACTUACIÓ

Actuació Roll	●●●○○
El soroll del moviment	●●●●○
Atràcia	●●●○○
Resistència a a la corrosió	●●●○○

ATRIBUCIONS BÀSIQUES

Nom del producte	Alpha
Tipus	Rueda giratoria con Freno total
Tracidad de carga a 4 km/h	205 kg
Conducció elèctrica	No
Inoxidable	No
Tracidad de carga estàtica	410 kg
Temperatura (mínim)	-20 °C
Temperatura màxima (màxim)	85 °C
Alçada total	240 mm
Àmplia general	96 mm
Pes total	3,36 kg

SUPORT

Material d'habitatge	Acer, pesada
Forquilla Forma	Ample
Scamiento giratorio	Dues curses de ball
Color	Passivat blau
Desplaçament	55 mm
Scio de giro	167 mm
Sterferencia de giro	334 mm
Dome Dictel	96 mm

RODA

Material corporal	Acero de huellas
Material de la banda de rodadura	Goma massissa negres, negres
El Bearing	Roamiento de rodillos
Eix	Estirada de nou
Roda de color	Passivat blau
Protectors de fil	Amb la guardaespatlles
Diametralització	200 mm
Banda de rodadura ample	50 mm
Corporació ample	50 mm
La duresa del Banda de rodadura (A)	80 Shore A

FITACIÓ

Tipus de Fitting	Placa rectangular
Placa llarga	137 mm
Placa ampla	105 mm
Longitud del forat de placa (Minimum)	75 mm
Longitud del forat de placa (màxim)	80 mm
Amplària del forat de placa (Minimum)	75 mm
Amplària del forat de placa (màxim)	105 mm
Placa de diàmetre	11 mm

© Copyright 2026 TENTE International GmbH

ALPHA

3477DVJ200P63

EAN 4031582305142

Número de comanda 00005520

Plànols del producte

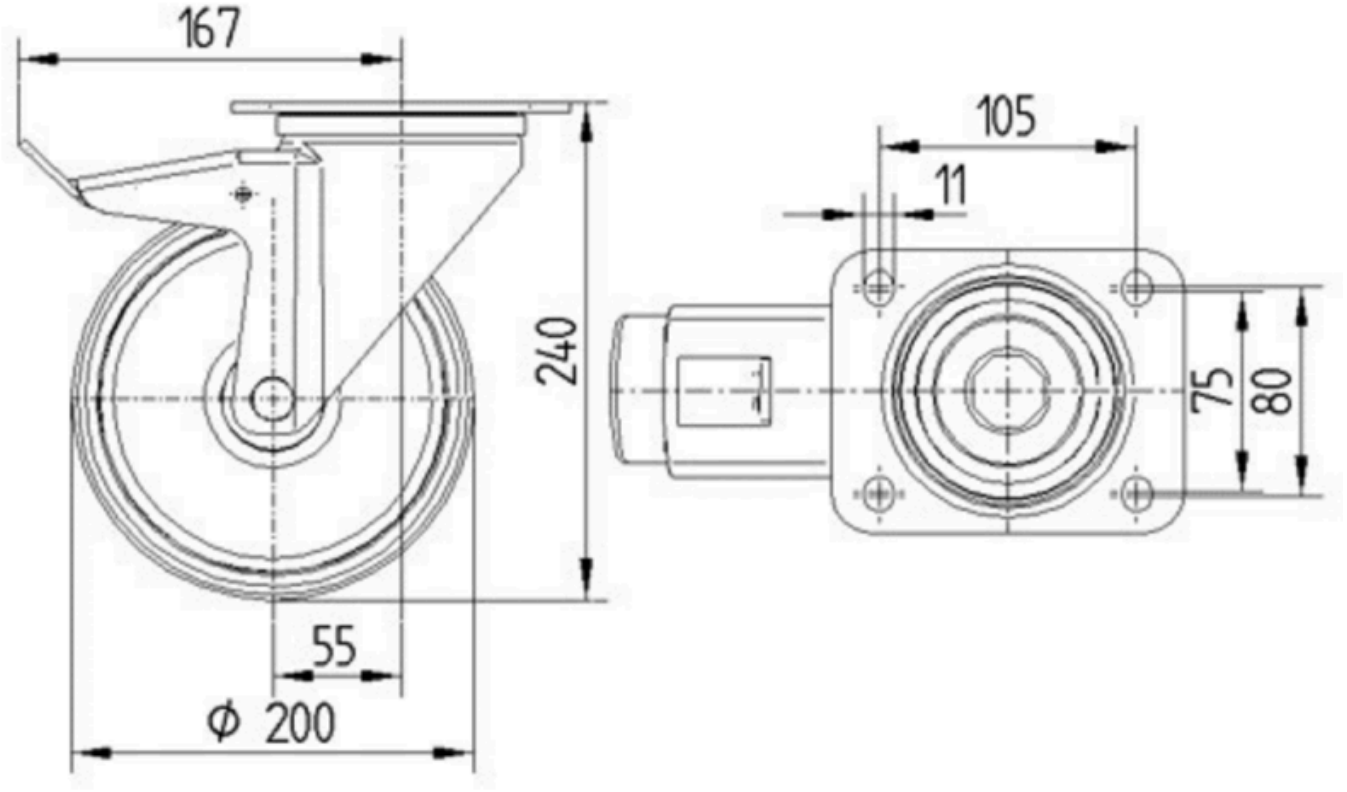

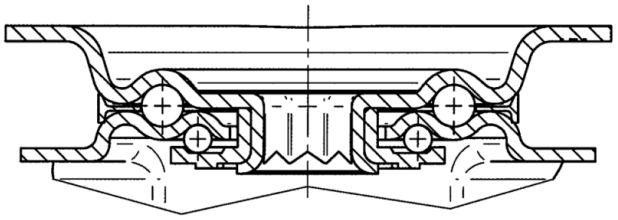

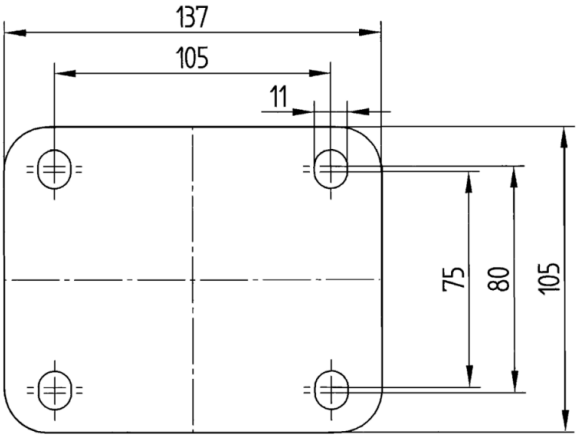

© Copyright 2026 TENTE International GmbH