ИНФОРМАЦИЯ ЗА ПРОДУКТА

ALPHA STAINLESS

8477UOD100P30-11

EAN 4031582377200



Изображението може да се различава от оригиналния продукт

ИЗПЪЛНЕНИЕ

Производителност на ролката	●●●●○
Шум от движение	●●○○○
Привличане	●●●●●
Устойчив на корозия	●●●●●

ОСНОВНИ АТРИБУТИ

Име на продукта	Alpha stainless
Тип	Въртящ се Колело с Пълно заключване
Стандартен	EN12532 - Транспортно оборудване
Товароносимост при 4 км/ч	150 kg
Електропроводим	Не
Неръждаемост	Да
Статичен Товароносимост	300 kg
Температурен диапазон (минимален)	-25 °C
Температурен диапазон (максимален)	80 °C
Обща височина	128 mm
Общо тегло	0.86 kg

ВИЛКА

Материал на корпуса	Неръждаемост стомана, тежка
Форма Вилица	Обхват
Въртящ се лагер	Две състезания с топка
Цвят	Неръждаемост стомана
Изместване	41 mm
Интерференция при завъртане	242 mm

КОЛЕЛО

Материал на тялото	Полиамид
Материал на реазбата	Идентично с тяло на Колело
Лагер	Ролков лагер, Неръждаемост
Ос	Завинтен с гайка
Диаметър	100 mm
Ширина на Резба	36 mm
Твърдост на Резба (D)	75 Бръснач D

ПРИЛЯГАНЕ

Тип на фитинга	Отвор за болт
Диаметър на отворите Болт	11 mm

© Copyright 2026 TENTE International GmbH

ALPHA STAINLESS

8477UOD100P30-11

EAN 4031582377200

BETTER MOBILITY. BETTER LIFE.

Чертежи на продукта

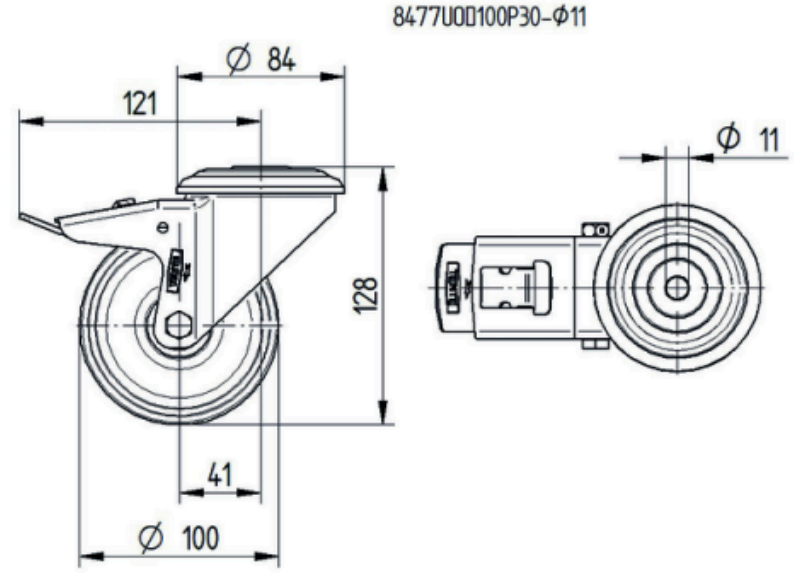

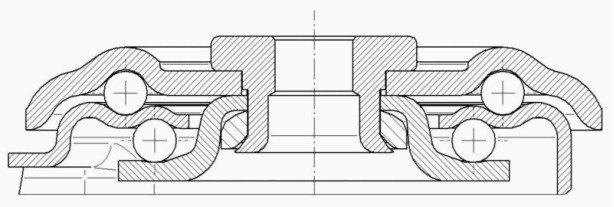

© Copyright 2026 TENTE International GmbH