ІНФОРМАЦІЯ ПРО ПРОДУКТ

PURETECH

FVP 250x80-Ø30 HL90

EAN 4031582365429



Зображення може відрізнятися від оригінального продукту

ЕФЕКТИВНІСТЬ

Продуктивність рулону	●●○○○
Шум руху	●●●●●
Атритація	●●●○○
Стійкість до корозії	●●●○○

ОСНОВНІ АТРИБУТИ

Назва продукту	Puretech
Тип	Колесо
Стандартний	EN12533 — Колісні опори для великих навантажень
ОбВантажопідйомність 4 км/год	810 kg
ОбВантажопідйомність 6 км/год	675 kg
Електропровідність	Ні
Нержавіюча сталь	Ні
Статичний Вантажопідйомність	1350 kg
Діапазон температур (мінімальний)	-20 °C
Діапазон температур (максимальний)	80 °C
Загальна вага	6,9 kg

КОЛЕСО

Tread hardness	м’який
Матеріал тіла	Чавун
Матеріал протектору	Лита гума, чорний
Носіння	Прецизійний кульковий підшипник
Колір Колесо	Щечорний (подібний RAL9005)
Захист різьби	З різьбовим поручителем
Діаметр	250 mm
Протектор	80 mm
Діаметр отвору Вісь	30 mm
Довжина хаба	90 mm
Ширина тіла	80 mm
Твердість Протектор (A)	67 Прибережна A

© Copyright 2026 TENTE International GmbH

PURETECH

FVP 250x80-Ø30 HL90

EAN 4031582365429

Номер замовлення 00836533

Креслення продукту

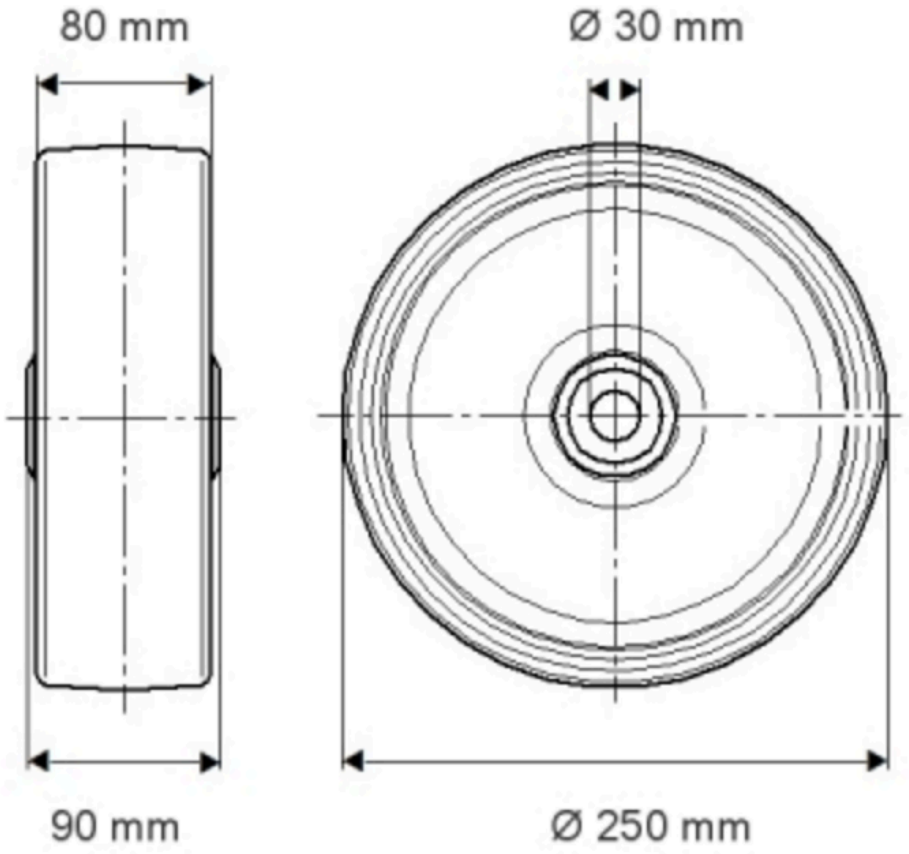

© Copyright 2026 TENTE International GmbH

PURETECH

FVP 250x80-Ø30 HL90

EAN 4031582365429

Номер замовлення 00836533

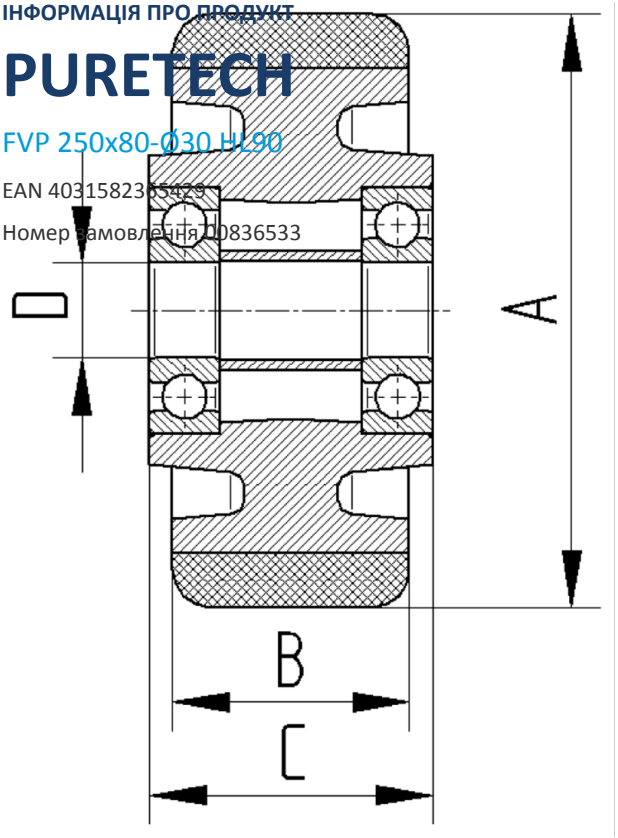

BETTER MOBILITY. BETTER LIFE.

© Copyright 2026 TENTE International GmbH