PRODUKTINFORMATION

KAPPA LOAD

9652ITP250P63 CL67

EAN 4031582314878



Bild kann vom Originalprodukt abweichen

PERFORMANCE

Laufverhalten	●●●●○
Fahrgeräusch	●●●○○
Abrieb	●●●●○
Korrosionsbeständigkeit	●●●●○

HAUPTMERKMALE

Produktname	Kappa load
Typ	Lenkrolle mit Totalfeststeller, vorlaufend
Norm	EN12532 - Transportgeräte
Tragfähigkeit bei 4 km/h	1000 kg
Tragfähigkeit bei 6 km/h	800 kg
Elektrisch-leitfähig	Nein
Rostfrei	Nein
Statische Tragfähigkeit	2000 kg
Temperaturbereich (Minimum)	-10 °C
Temperaturbereich (Maximum)	60 °C
Bauhöhe	305 mm
Gesamtbreite	116 mm
Gesamtgewicht	6,05 kg

GEHÄUSE

Gehäusematerial	Schmiedeeisen, schwer
Gabelform	Bauchig, verstärkt
Schwenklager	Axialrillen- und Kegelrollenlager
Farbe	Blaupassiviert
Ausladung	61 mm
Schwenkradius	187,5 mm
Störkreis	375 mm
Lubrication nipple	1
Dom Durchmesser	111 mm

RAD

Material des Radkörpers	Aluminium
Material der Lauffläche	Polyurethan, gegossen
Lager	Präzisionskugellager
Achse	Verschraubt
Radfarbe	Honiggelb (RAL1005)
Fadenschutz	Ohne Fadenschutz
Durchmesser	250 mm
Breite der Lauffläche	55 mm
Breite des Radkörpers	55 mm
Härte der Lauffläche (A)	92 Shore A
Härte der Lauffläche (D)	42 Shore D

BEFESTIGUNG

Befestigungsart	Mittelgroße rechteckige Platte
Plattenlänge	135 mm
Plattenbreite	110 mm
Plattenlochlänge (Minimum)	75 mm
Plattenlochlänge (Maximum)	80 mm
Plattenlochbreite (Minimum)	75 mm
Plattenlochbreite (Maximum)	105 mm
Plattenloch Durchmesser	11 mm

© Copyright 2026 TENTE International GmbH

KAPPA LOAD

9652ITP250P63 CL67

EAN 4031582314878

Bestellnummer 00830404

Produktzeichnungen

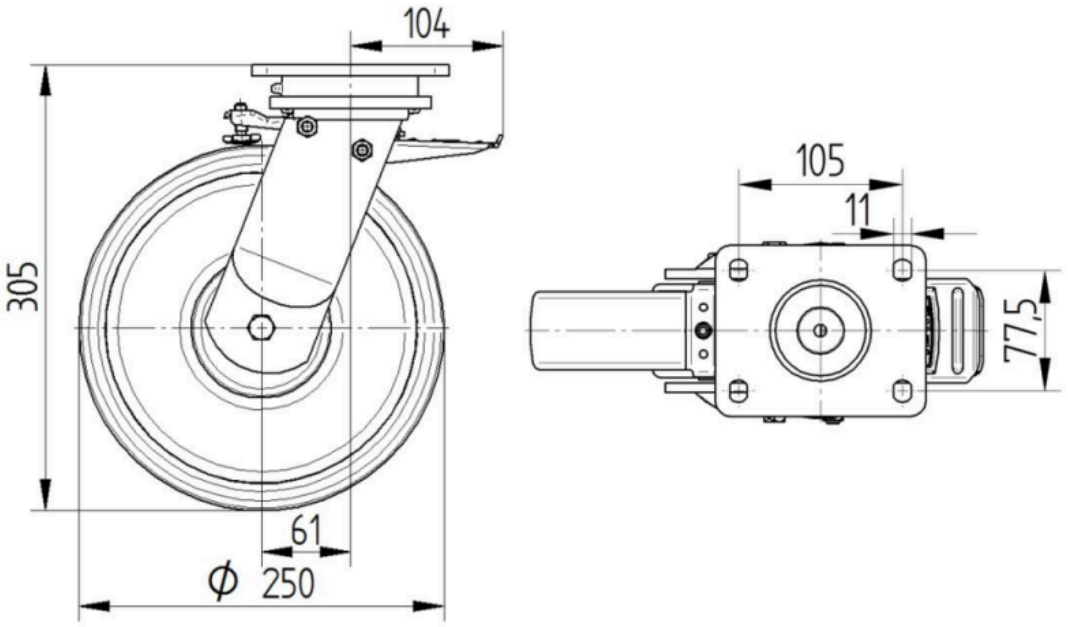

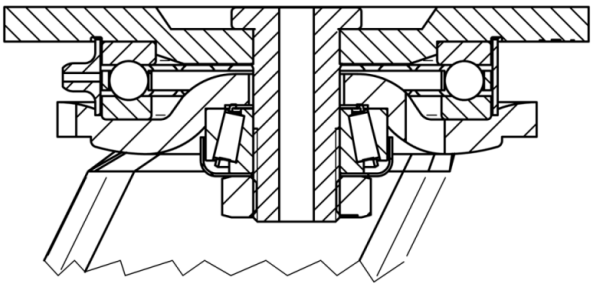

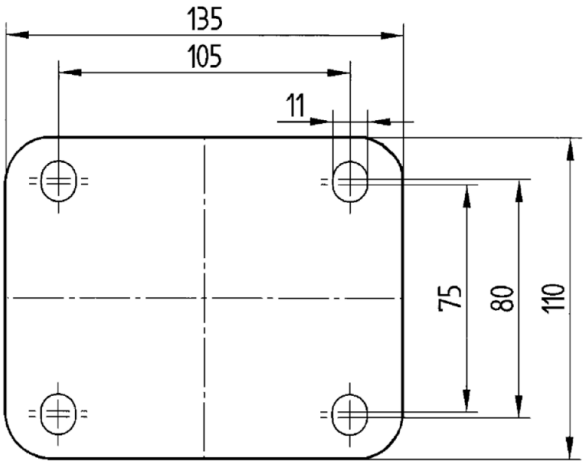

© Copyright 2026 TENTE International GmbH