INFORMĀCIJA PAR PRODUKTU

INTEGRAL

2046XSX200R26-28S45 D 9002 4xM8 W

EAN 4031582342086



Attēls var atšķirties no oriģinālā produkta

VEIKTSPĒJA

Ruļļa veiktspēja	●●●○○
Kustības troksnis	●●●○○
Nodilums	●●●●○
Korozijas izturīgs	●●●○○

PAMATA ATRIBŪTI

Produkta nosaukums	Integral
Korpusa tips	Grozāmais atbalsta ritenis ar kopējo, centrālo bloķēšanu
Standarta	EN12531 - Slimnīcas gultu atbalsta riteņi
Kravnesība pie 3 km/h	150 kg
Kravnesība pie 4 km/h	150 kg
Elektrovadītspējīga	Jā
Nerūsējošais	Nē
Statiskā kravnesība	450 kg
Temperatūras diapazons (minimālais)	-25 °C
Temperatūras diapazons (maksimālais)	80 °C
Kopējais augstums	229 mm
Kopējais platums	70 mm
Kopējais svars	1,59 kg
Sertifikācija	Pārbaudīts un uzraudzīts ar TÜV Süd

KRONŠTEINIS

Mājokļa materiāls	Tērauda loksne, vidēja
Dakšas forma	Slēgts
Grozāmais gultnis	Precīzijas lodīšu gultnis
Krāsa	Pelēki balts (RAL9002)
Ofsets	60 mm
Pagrieziena rādiuss	160 mm
Grozāms savienojums	320 mm
Kupola diametrs	70 mm

RITENIS

Korpusa materiāls	Poliamīds, elektrovadītspējīgs
Protektora materiāls	Poliuretāns, injicēts, elektrovadošs
Gūltnis	Cuscinetto a sfere di precisione, Sigillato
Protektors krāsa	Slānekļa pelēkā krāsā (līdzīgi RAL7015)
Ritenis krāsa	Pelēks šīferis (RAL7015)
Izplešanās armatūra	Integrēts vītņu aizsargs
Diametrs	200 mm
Protektora platums	35 mm
Korpusa platums	35 mm
Protektora cietība (D)	59 Krasts D

UZSTĀDĪŠANA

Uzstādīšanas veids	Stienis ar izciļņa atveri profila stieņiem
Skrūves diametrs	28 mm
Skrūves garums	96 mm
Skrūve vītnes pozīcija	19 mm
Skrūvju montāžas caurumu daudzums	4
Ieteikums	Slimnīcu gultu ražotājiem jānodrošina, lai uzstādīšanas zonā gultas tiktu hermētiski noslēgtas.

«IF Design» balva

«Red Dot» dizaina balva

© Copyright 2026 TENTE International GmbH

INTEGRAL

2046XSX200R26-28S45 D 9002 4xM8 W

EAN 4031582342086

BETTER MOBILITY. BETTER LIFE.

Produkta rasējumi

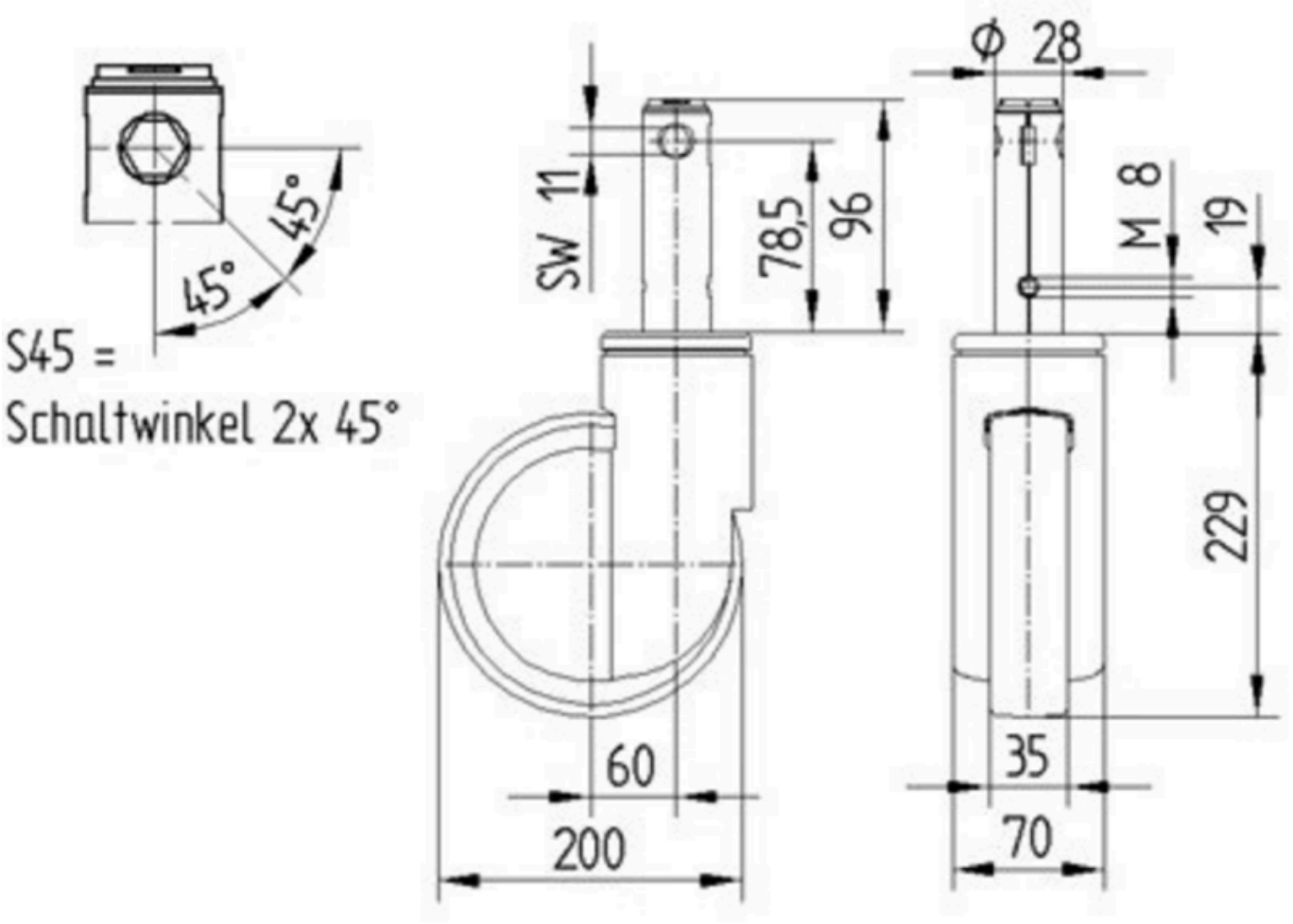

«IF Design» balva

«Red Dot» dizaina balva

© Copyright 2026 TENTE International GmbH