ІНФОРМАЦІЯ ПРО ПРОДУКТ

SUPRATECH

PJR 100x32-Ø12 HL44,4

EAN 4031582320527



Зображення може відрізнятися від оригінального продукту

ЕФЕКТИВНІСТЬ

Продуктивність рулону	●●●○○
Шум руху	●●●●○
Атритація	●●●○○
Стійкість до корозії	●●●○○

ОСНОВНІ АТРИБУТИ

Назва продукту	Supratech
Тип	Колесо
Стандартний	EN12532 - Транспортувальне обладнання
ОбВантажопідйомність 4 км/год	80 kg
Електропровідність	Ні
Нержавіюча сталь	Ні
Статичний Вантажопідйомність	160 kg
Діапазон температур (мінімальний)	-20 °C
Діапазон температур (максимальний)	60 °C
Загальна вага	0,17 kg

КОЛЕСО

Матеріал тіла	Поліпропілен
Матеріал протектору	Термопластичний каучук
Носіння	Роликовий підшипник
Колір Колесо	Срібно-сірий (RAL7001)
Захист різьби	Без різьби
Діаметр	100 mm
Протектор	32 mm
Діаметр отвору Вісь	12 mm
Довжина хаба	44,4 mm
Ширина тіла	32 mm
Твердість Протектор (A)	87 Прибережна A

© Copyright 2026 TENTE International GmbH

SUPRATECH

PJR 100x32-Ø12 HL44,4

EAN 4031582320527

Номер замовлення 00030822

Креслення продукту

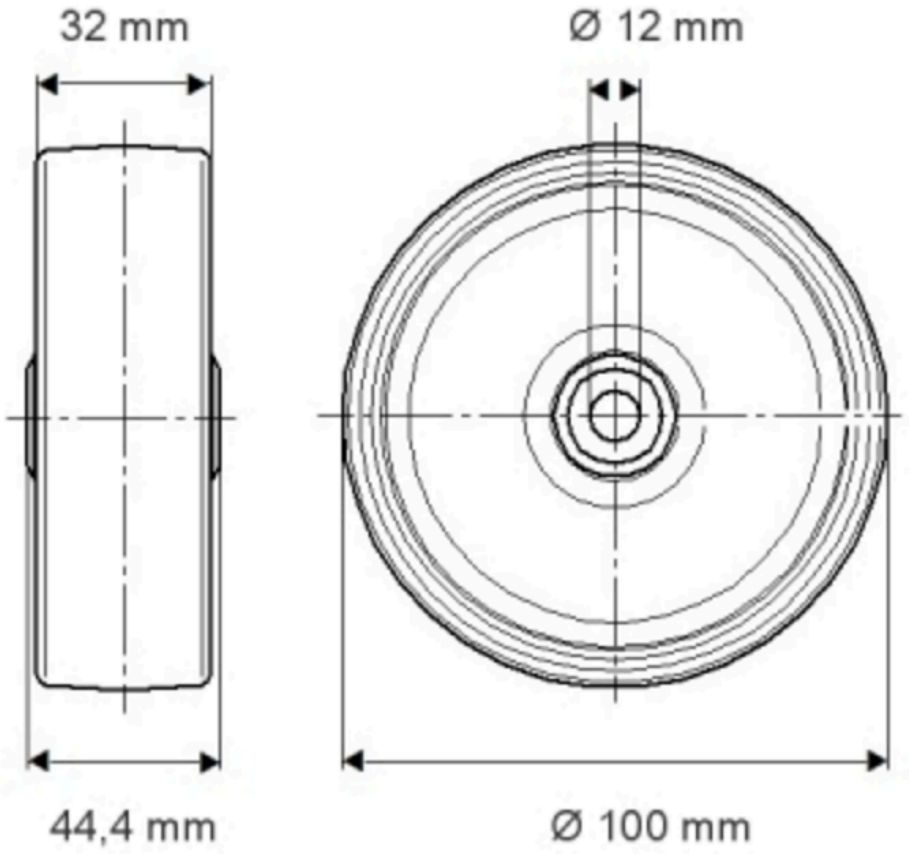

© Copyright 2026 TENTE International GmbH