INFORMAȚII DESPRE PRODUS

ALPHA

3478PVO125P62

EAN 4031582306736



Imaginea poate fi diferită de produsul original

PERFORMANȚĂ

Performanța rolei	●●●○○
Zgomot de mișcare	●●●○○
Atriție	●●●○○
Rezistență la coroziune	●●●○○

ATRIBUTELE DE BAZĂ

Nume produs	Alpha
Tip	Rola fixă
Standard	EN12532 - Echipament de transport
Capacitate de încărcare la 4 km/h	100 kg
Conductiv electric	Nu
Inoxidabil	Nu
Capacitate de încărcare statică	200 kg
Interval de temperatură (minim)	-20 °C
Interval de temperatură (maxim)	60 °C
Înălțime totală	155 mm
Lățime totală	85 mm
Greutate totală	0,81 kg

FURCA

Materialul de construcție	Tablă de oțel, grea
FormăFurcă	Larg
Culoare	Pasivat în albastru

ROATĂ

Material pentru corp	Polipropilenă
Material al benzii de rulare	Cauciuc solid, negru
Lagăr	Rulment simplu
Axă	Înșurubat cu piuliță
Roată	Negru grafit (RAL9011)
Protecție pentru filet	Fără protecție pentru filet
Diametru	125 mm
Benză de rulare	37 mm
Lățimea corpului	37 mm
Duritatea benzii de Benză de rulare (A)	80 Pe malul A

RACORD

Tip ajustare	Placă dreptunghiulară
Lungime placă	103 mm
Lățimea plăcii	85 mm
Lungime orificiu placă (minim)	77 mm
Lungime orificiu placă (maximă)	60 mm
Lățimea orificiului plăcii (minim)	77 mm
Lățimea orificiului plăcii (maximă)	80 mm
Diametru orificiu placă	9 mm

© Copyright 2026 TENTE International GmbH

ALPHA

3478PVO125P62

EAN 4031582306736

Numărul de comandă 00000666

Desene ale produsului

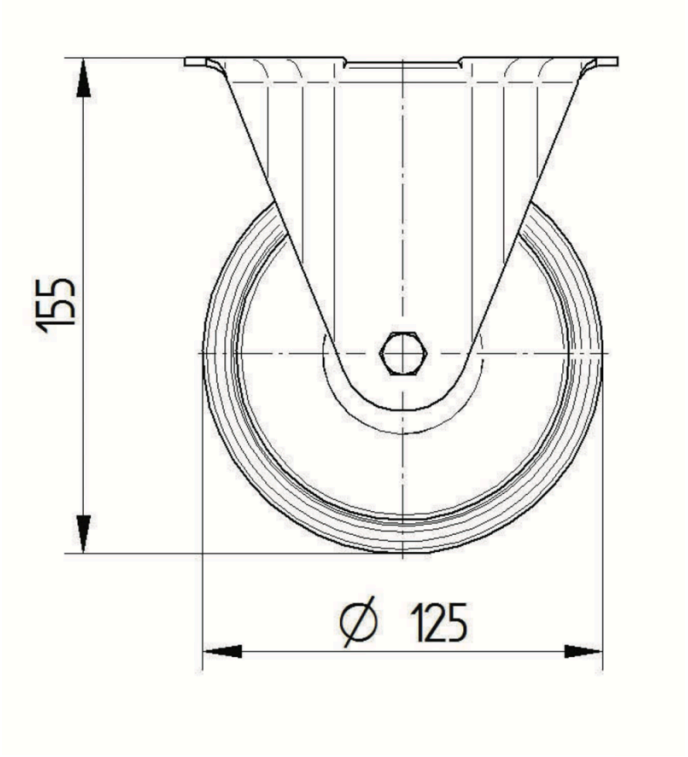

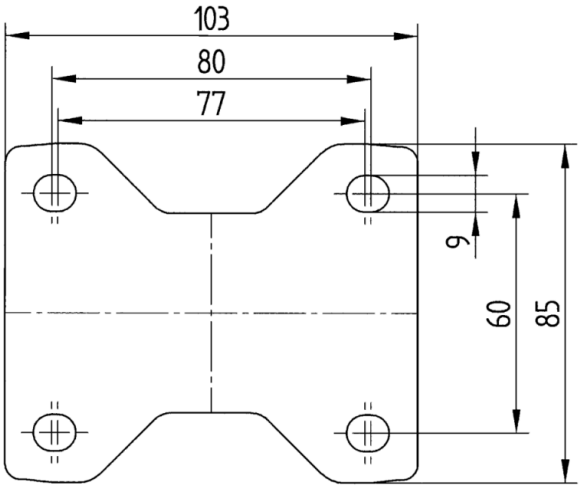

© Copyright 2026 TENTE International GmbH