PRODUKTINFORMATION

MAXTECH

UAD 125x32-Ø12 HL44 natural/3004

EAN 4031582322767



Bild kann vom Originalprodukt abweichen

RAD

Material des Radkörpers	Polyamid
Material der Lauffläche	Polyurethan, gespritzt
Lager	Rollenlager, Rostfrei
Radfarbe	Natürliches Weiß
Durchmesser	125 mm
Breite der Lauffläche	32 mm
Achsloch Durchmesser	12 mm
Nabenlänge	44 mm
Breite des Radkörpers	32 mm
Härte der Lauffläche (A)	92 Shore A
Härte der Lauffläche (D)	42 Shore D

PERFORMANCE

Laufverhalten	●●●○○
Fahrgeräusch	●●●○○
Abrieb	●●●●○
Korrosionsbeständigkeit	●●●●●

HAUPTMERKMALE

Produktname	Maxtech
Typ	Rad
Norm	EN12532 - Transportgeräte
Tragfähigkeit bei 4 km/h	200 kg
Elektrisch-leitfähig	Nein
Rostfrei	Ja
Statische Tragfähigkeit	400 kg
Temperaturbereich (Minimum)	-25 °C
Temperaturbereich (Maximum)	80 °C
Gesamtgewicht	0,31 kg

© Copyright 2026 TENTE International GmbH

MAXTECH

UAD 125x32-Ø12 HL44 natural/3004

EAN 4031582322767

Bestellnummer 00034191

Produktzeichnungen

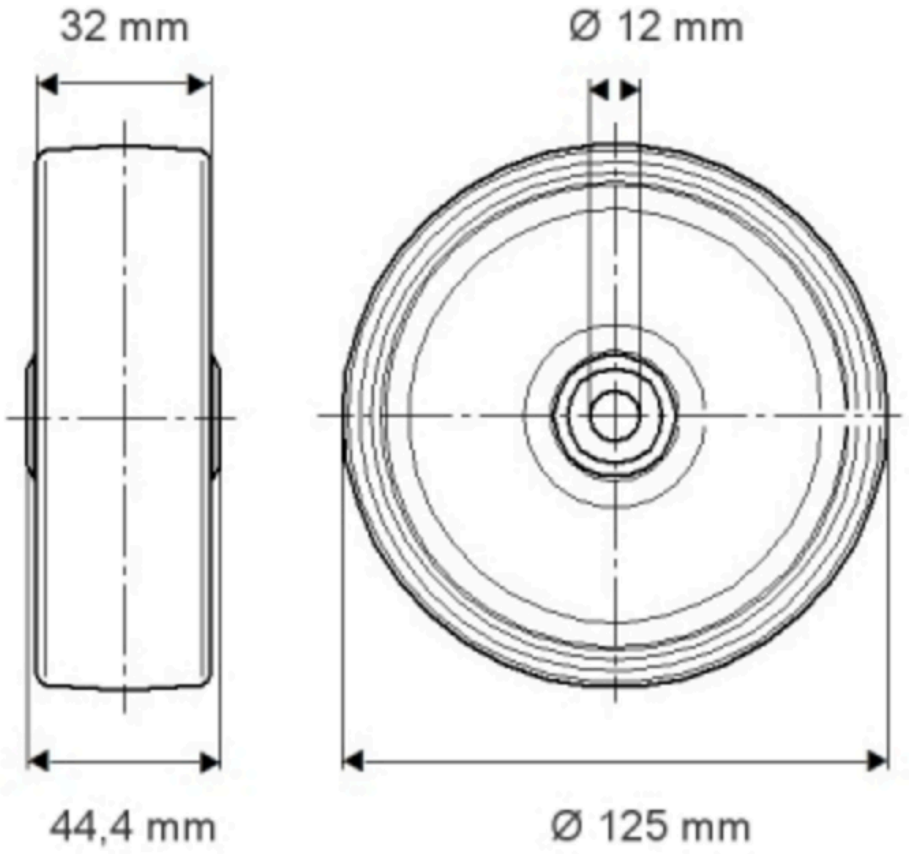

© Copyright 2026 TENTE International GmbH