INFORMATIONS SUR LE PRODUIT

BASETECH

POR 108x36-Ø12 HL44,4

EAN 4031582320794



Image non contractuelle, peut différer du produit d'origine

ROUE

Corps de roue	Polypropylène
Bandage	Identique au corps de roue
Roulement	Roulements rouleaux
Couleur de la roue	Noir graphite (RAL9011)
Pare-fils	Sans pare-fils
Diamètre	108 mm
Largeur du bandage	36 mm
Diamètre de l'alésage	12 mm
Longueur de moyeu	44,4 mm
Largeur du corps de roue	36 mm
Dureté du bandage (D)	65 Shore D

PERFORMANCE

Performance de roulage	●●●○○
Bruit de mouvement	●●●○○
Usure	●●●●○
Résistance à la corrosion	●●●○○

ATTRIBUTS PRINCIPAUX

Nom du produit	Basetech
Type	Roue
Norme	EN12532 - roulette de manutention
Capacité de charge à 4 km/h	160 kg
Conducteur d'électricité	Non
Inoxydable	Non
Capacité de charge statique	320 kg
Plage de température (minimale)	-20 °C
Plage de température (maximale)	60 °C
Poids	0,15 kg

© Copyright 2026 TENTE International GmbH

BASETECH

POR 108x36-Ø12 HL44,4

EAN 4031582320794

Numéro de commande 00030953

Dessins du produit

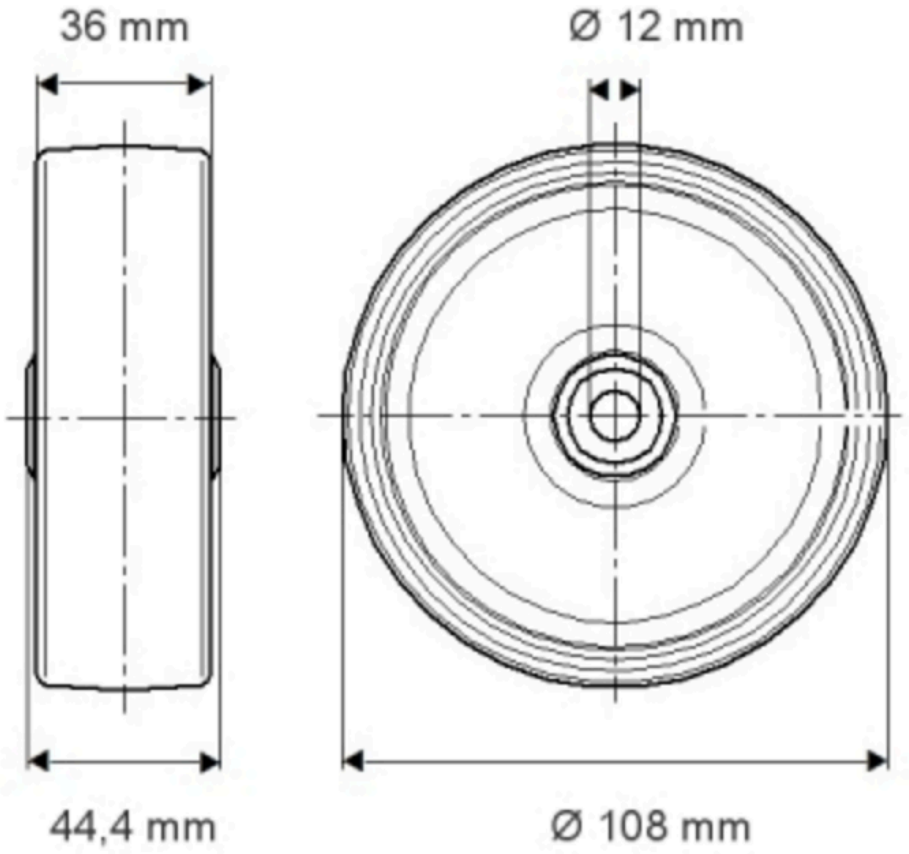

© Copyright 2026 TENTE International GmbH