INFORMACIÓ DE PRODUCTE

ZETA REVERSE

468BTOO125P63 180°

EAN 4031582398205



La imatge pot diferir del producte original.

ACTUACIÓ

Actuació Roll	●●●●○
El soroll del moviment	●○○○○
Atràcia	●●●●●
Resistència a a la corrosió	●●●○○

ATRIBUCIONS BÀSIQUES

Nom del producte	Zeta reverse
Tipus	Rueda giratoria con Freno total y Freno direccional accionado por resorte
Tracidad de carga a 4 km/h	700 kg
Tracidad de carga a 6 km/h	560 kg
Conducció elèctrica	No
Inoxidable	No
Tracidad de carga estàtica	1400 kg
Temperatura (mínim)	-40 °C
Temperatura màxima (màxim)	80 °C
Alçada total	164 mm
Pes total	2,85 kg

SUPORT

Material d'habitatge	Placa d'acer, molt pesada
Forquilla Forma	Ample, Reforçat
Scamiento giratorio	Dues curses de pilota, Reforçat o Inoxidable
Color	Passivat blau
Desplaçament	60 mm
Sterferencia de giro	360 mm

RODA

Material corporal	Poliamida, pesada
Material de la banda de rodadura	Identitari amb el cos de Roda
El Bearing	Coixinet llis
Eix	Estirada de nou
Protectors de fil	Sense vigilància
Diametralització	125 mm
Banda de rodadura ample	50 mm
La duresa del Banda de rodadura (D)	75 Shore D

FITACIÓ

Tipus de Fitting	Placa rectangular
Placa llarga	137 mm
Placa ampla	105 mm
Longitud del forat de placa (màxim)	105 mm
Amplària del forat de placa (Minimum)	75 mm
Amplària del forat de placa (màxim)	80 mm
Placa de diàmetre	11 mm

© Copyright 2026 TENTE International GmbH

ZETA REVERSE

468BTOO125P63 180°

EAN 4031582398205

Número de comanda 00860931

Plànols del producte

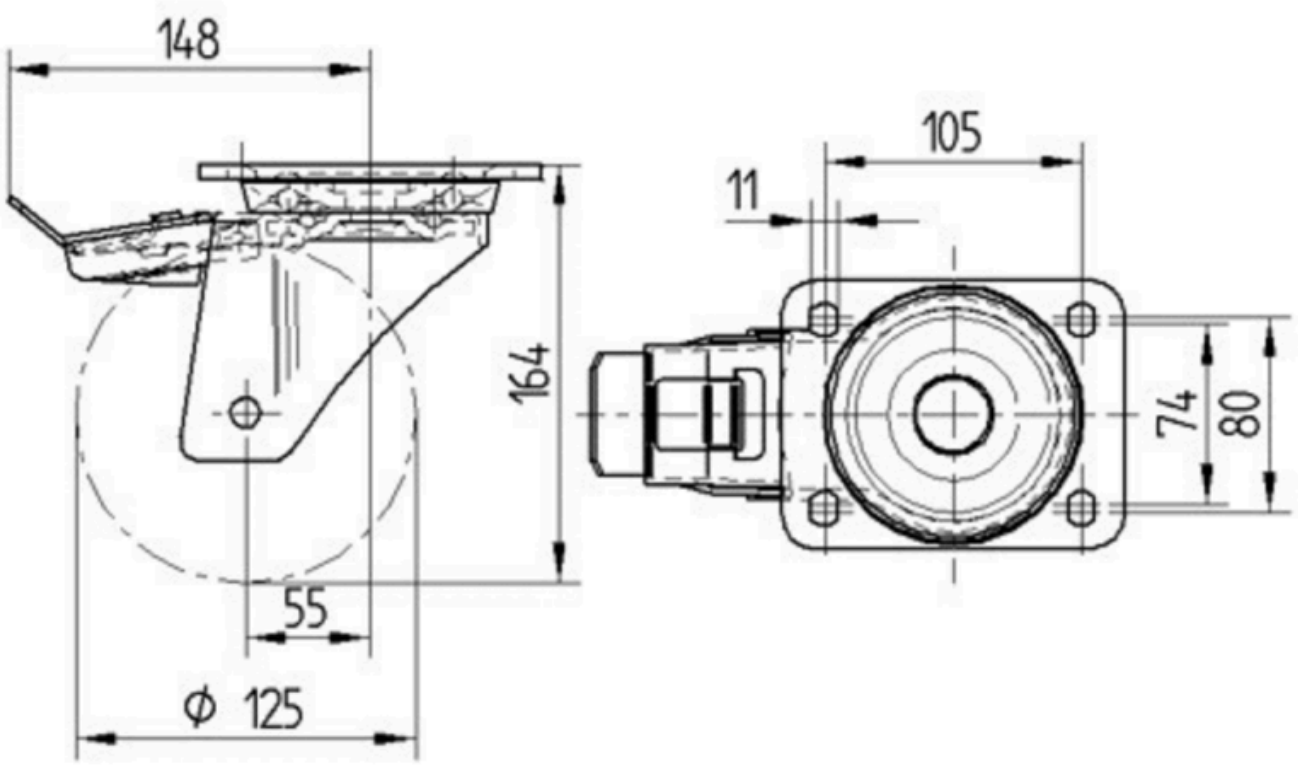

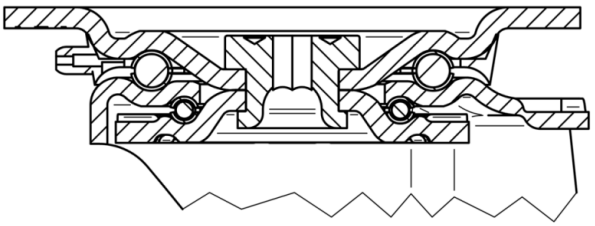

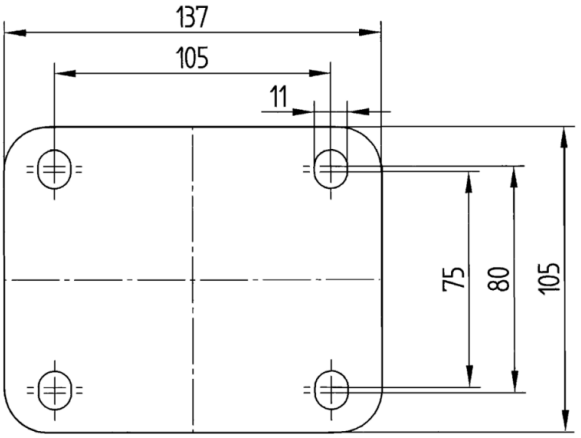

© Copyright 2026 TENTE International GmbH