INFORMAȚII DESPRE PRODUS

INTEGRAL TWIN

2944UAP100R36-32S30 D 9002 4xM6

EAN 4031582302530



Imaginea poate fi diferită de produsul original

PERFORMANȚĂ

Performanța rolei	●●●●●
Zgomot de mișcare	●●●○○
Atriție	●●●●○
Rezistență la coroziune	●●●○○

ATRIBUTELE DE BAZĂ

Nume produs	Integral twin
Tip	Rola pivotantă cu sistem de Blocare direcțională
Standard	EN12531 - Roți pentru paturi de spital
Capacitate de încărcare la 3 km/h	125 kg
Capacitate de încărcare la 4 km/h	125 kg
Conductiv electric	Nu
Inoxidabil	Nu
Capacitate de încărcare statică	375 kg
Interval de temperatură (minim)	-25 °C
Interval de temperatură (maxim)	80 °C
Înălțime totală	129 mm
Lățime totală	63 mm
Greutate totală	1,04 kg
Certificare	Testat și monitorizat de către TÜV Süd

FURCA

Materialul de construcție	Tablă de oțel, medie
FormăFurcă	Carcasă Roată dublă
Rulment pivotant	Rulment cu bile de precizie
Culoare	Alb gri (RAL9002)
Offset	31 mm
Raza de pivotare	85 mm
Interferență pivotantă	170 mm
Diametru cupolă	61,5 mm

ROATĂ

Material pentru corp	Poliamidă
Material al benzii de rulare	Poliuretan , Injectat
Lagăr	Rulment cu bile de precizie
Roată	Alb gri (RAL9002)
Protecție pentru filet	Cu protecție pentru filet
Diametru	100 mm
Benză de rulare	15 mm
Lățimea corpului	15 mm
Duritatea benzii de Benză de rulare (A)	92 Pe malul A
Duritatea benzii de Benză de rulare (D)	42 malul D

RACORD

Tip ajustare	Tijă cu Gaură pentru came pentru bare de profil, Versiune scurtă
Diametru Șurub	32 mm
Lungime Șurub	51 mm
Poziția filetului Șurub	7 mm
Cantitate orificii de montare Șurub	4

Premiul german pentru Design

Premiul pentru Design Red Dot

© Copyright 2026 TENTE International GmbH

INTEGRAL TWIN

2944UAP100R36-32S30 D 9002 4xM6

EAN 4031582302530

Numărul de comandă 00060551

Desene ale produsului

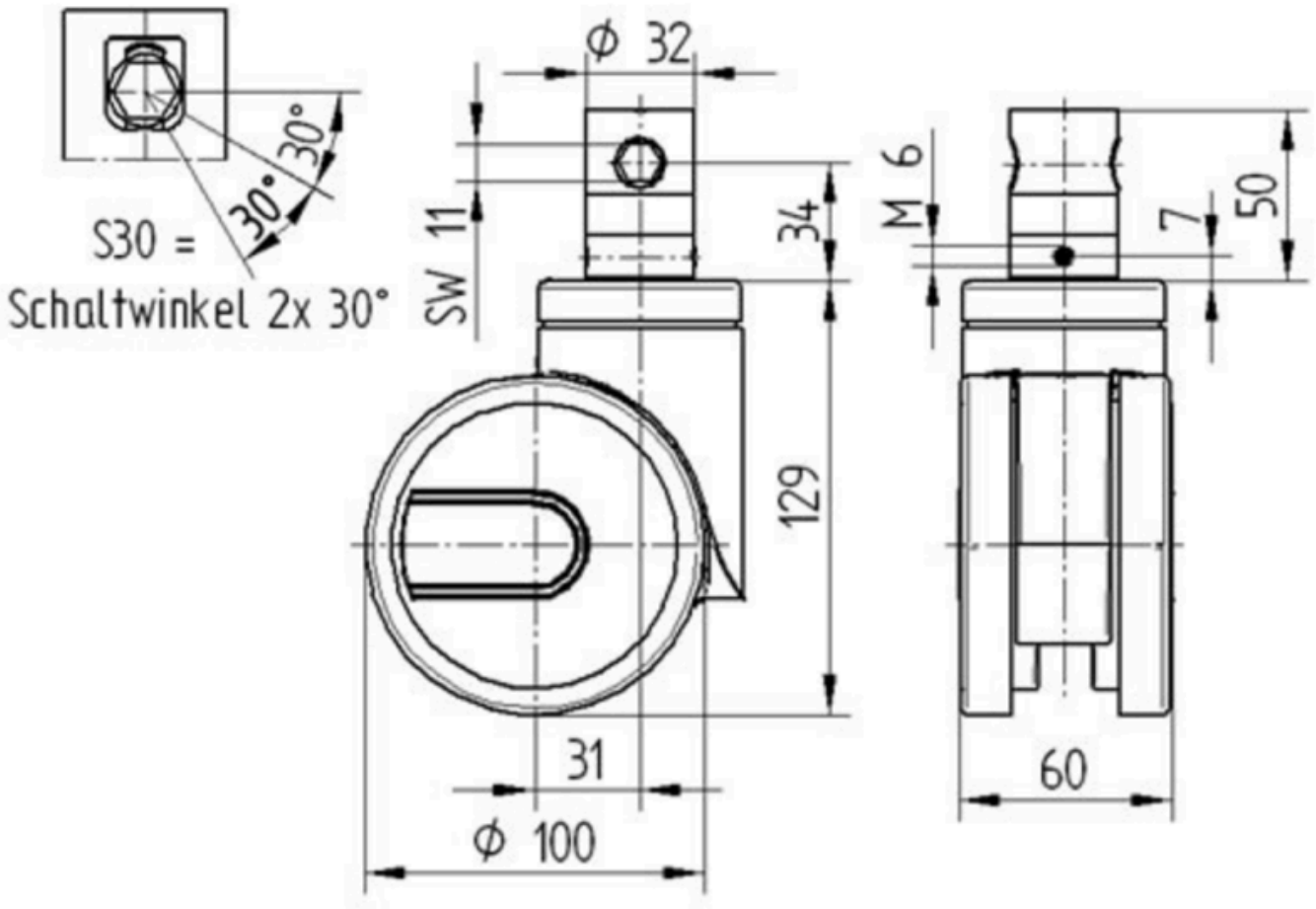

Premiul german pentru Design

Premiul pentru Design Red Dot

© Copyright 2026 TENTE International GmbH