INFORMAZIONI DI PRODOTTO

AGILA

2477PJP075P40

EAN 4031582050431



L'immagine può differire dal prodotto originale

PRESTAZIONI

Prestazioni di rotolamento	●●●○○
Rumore	●●●●○
Attrito	●●●○○
Resistenza alla corrosione	●●●○○

ATTRIBUTI PRINCIPALI

Nome del prodotto	Agila
Tipo	Ruota girevole con freno totale
Standard	EN12530 - Ruote per dispositivi
Portata a 3 km/h	75 kg
Elettricamente conduttivo	No
Inossidabile	No
Portata statica	150 kg
Intervallo di temperatura (minimo)	-20 °C
Intervallo di temperatura (massimo)	60 °C
Altezza totale	100 mm
Larghezza complessiva	43 mm
Peso complessivo	0,34 kg

SUPPORTO

Materiale di costruzione	Lamiera di acciaio, media
Forma della forcella	Largo
Cuscinetto del supporto	Doppio giro di sfere
Colore	Passivato blu
Disassamento	24 mm
Raggio di piroettamento	80 mm
Ingombro di piroettamento	160 mm
Diametro cuffia superiore	43 mm

RUOTA

Materiale del corpo	Polipropilene
Materiale del battistrada	Gomma termoplastica
Cuscinetto	Cuscinetti a sfere di precisione
Colore Ruota	Grigio argento (RAL7001)
Parafili	Con parafili
Diametro	75 mm
Larghezza battistrada	25 mm
Larghezza corpo	25 mm
Durezza del Battistrada (A)	87 Shore A

FISSAGGIO

Tipo di fissaggio	Piastra quadrata
Lunghezza della piastra	60 mm
Larghezza della piastra	60 mm
Lunghezza foro piastra (minima)	38 mm
Lunghezza foro piastra (massima)	48 mm
Larghezza foro piastra (minima)	38 mm
Larghezza foro piastra (massima)	48 mm
Diametro del foro della piastra	6,3 mm

© Copyright 2026 TENTE International GmbH

AGILA

2477PJP075P40

EAN 4031582050431

Numero d'ordine 00004470

Disegni del prodotto

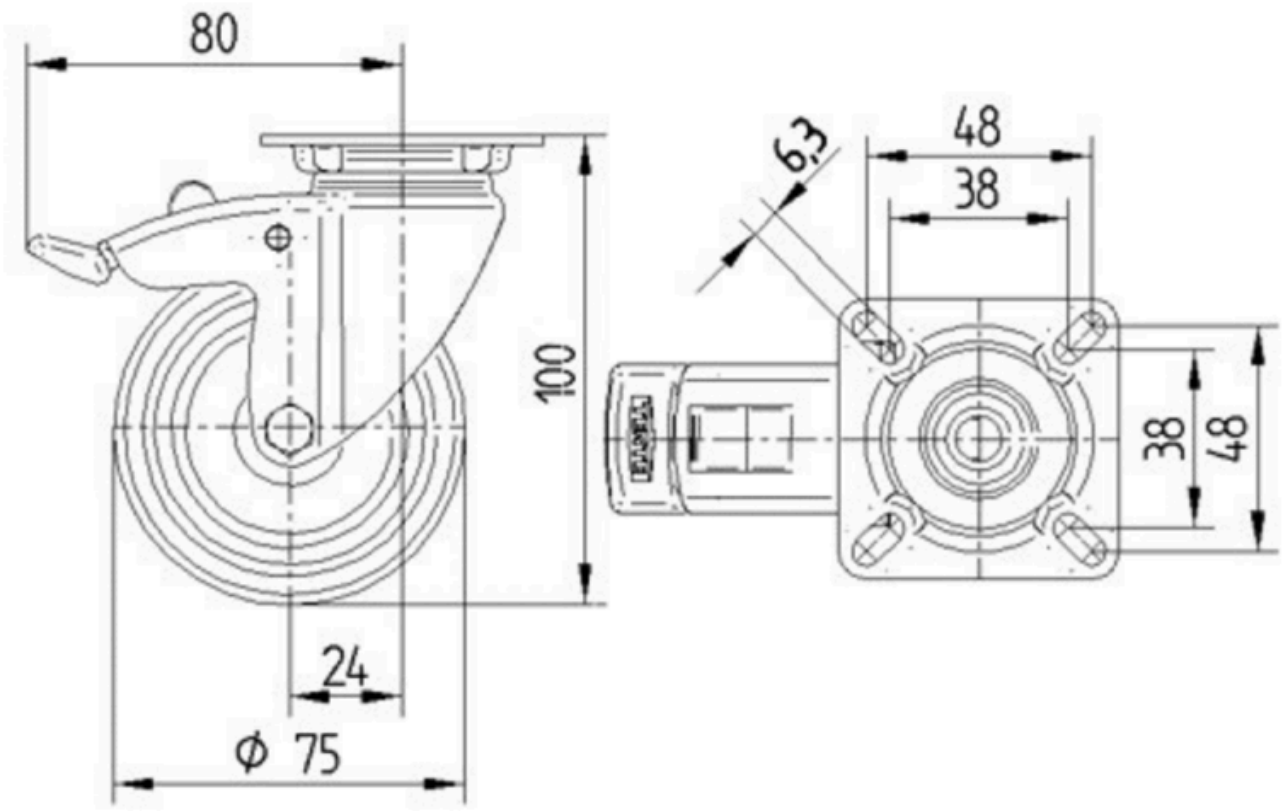

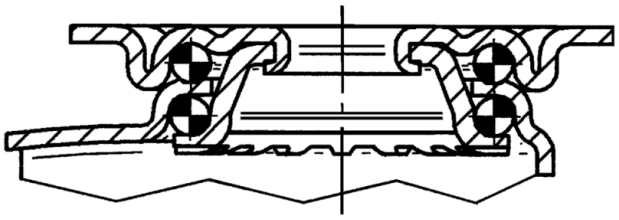

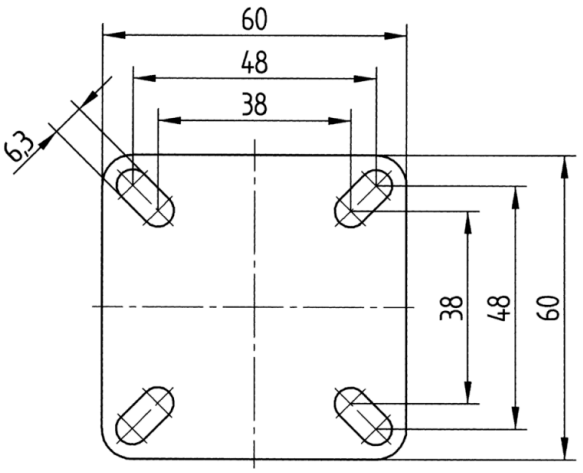

© Copyright 2026 TENTE International GmbH