AGILA

2470PJP100R07-Ø19-21,5

EAN 4031582325256

BETTER MOBILITY. BETTER LIFE.

A kép eltérhet az eredeti terméktől

TELJESÍTMÉNY

Gördülési ellenállás teljesítménye	●●●○○
Mozgás zajkibocsátása	●●●○○
Kopás	●●●○○
Korrozióálló képesség	●●●○○

ALAPVETŐ TULAJDONSÁGOK

Termék neve	Agila
Ház típusa	Forgóvillás görgő
Standard	EN12530 - Intézményi görgők
Teherbírás 3 km/h-nál	100 kg
Statikus teherbírás	200 kg
Hőmérséklet-tartomány (minimális)	-10 °C
Hőmérséklet-tartomány (maximális)	40 °C
Összsúly	138 mm
Összsúly	0,702 kg

KERÉK

Felépítmény anyaga	Polipropilén
Futófelület anyaga	Termoplasztikus gumi
Csapágy	Precíziós golyóscsapágy
Szálvédők	Futófelület védelemmel
Átmérő	100 mm
Futófelület szélessége	32 mm
A futófelület keménysége (A)	87 Shore A

VÁZ

Anyag	Acéllemez, közepes
Villa alakja	Széles
Forgócsapágy	Kétsoros golyó
Ellensúlyoz	38 mm
Körbeforgás	88 mm
Körbeforgás	176 mm

SZERELVÉNY

Szerelvény típusa	Szintetikus feszítő, kerek
Befeszítőcsap (minimális)	19 mm
Befeszítőcsap (minimális)	21,5 mm
Tippek	Kérjük, rendeléskor jelezze a szükséges csőbelső átmérőt.

© Copyright 2026 TENTE International GmbH

AGILA

2470PJP100R07-Ø19-21,5

EAN 4031582325256

BETTER MOBILITY. BETTER LIFE.

MŰSZAKI RAJZOK

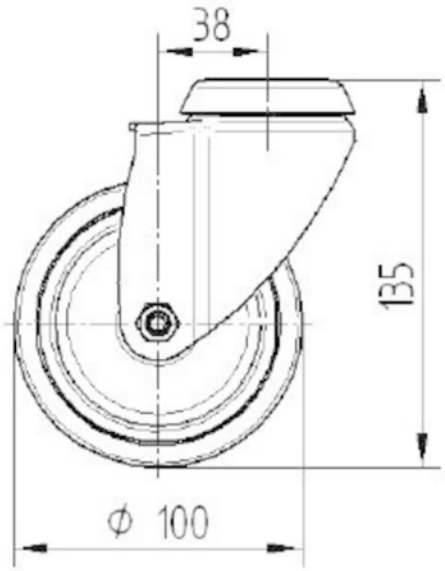

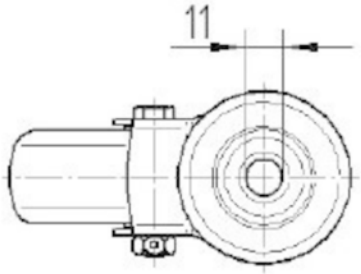

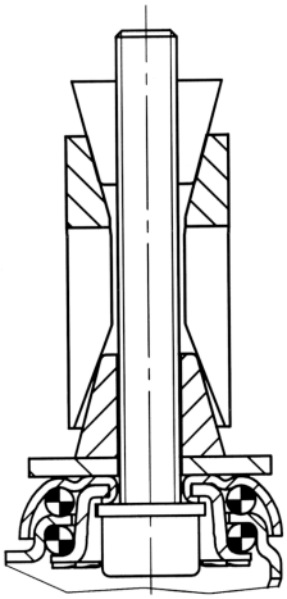

© Copyright 2026 TENTE International GmbH