INFORMATIONS SUR LE PRODUIT

MAXTECH

UAR 125x32-Ø12 HL44 natural/3004

EAN 4031582323139

BETTER MOBILITY. BETTER LIFE.



L'image peut différer du produit d'origine

ROUE

Matériau du corps	Polyamide
Bandage	Polyuréthane, Injecté
Roulement	Roulements rouleaux
Couleur Roue	Blanc naturel
Pare-fils	Sans protège-filet
Diamètre	125 mm
Largeur du Bandage	32 mm
Diamètre du trou de l'Axe	12 mm
Longueur de moyeu	44 mm
Largeur du corps	32 mm
Dureté du Bandage (A)	92 Shore A
Dureté du Bandage (D)	42 Shore D

PERFORMANCE

Performance du rouleau	●●●○○
Bruit de mouvement	●●●○○
Attrition	●●●●○
Résistance à la corrosion	●●●○○

ATTRIBUTS DE BASE

Nom du produit	Maxtech
Type	Roue
Standard	EN12532 - Équipement de transport
Capacité de charge à 4 km/h	200 kg
Conducteur électrique	Non
Inoxydable	Non
Statique Capacité de charge	400 kg
Plage de température (minimale)	-25 °C
Plage de température (maximale)	80 °C
Poids global	0.27 kg

© Copyright 2026 TENTE International GmbH

MAXTECH

UAR 125x32-Ø12 HL44 natural/3004

EAN 4031582323139

Numéro de commande 00034174

Dessins du produit

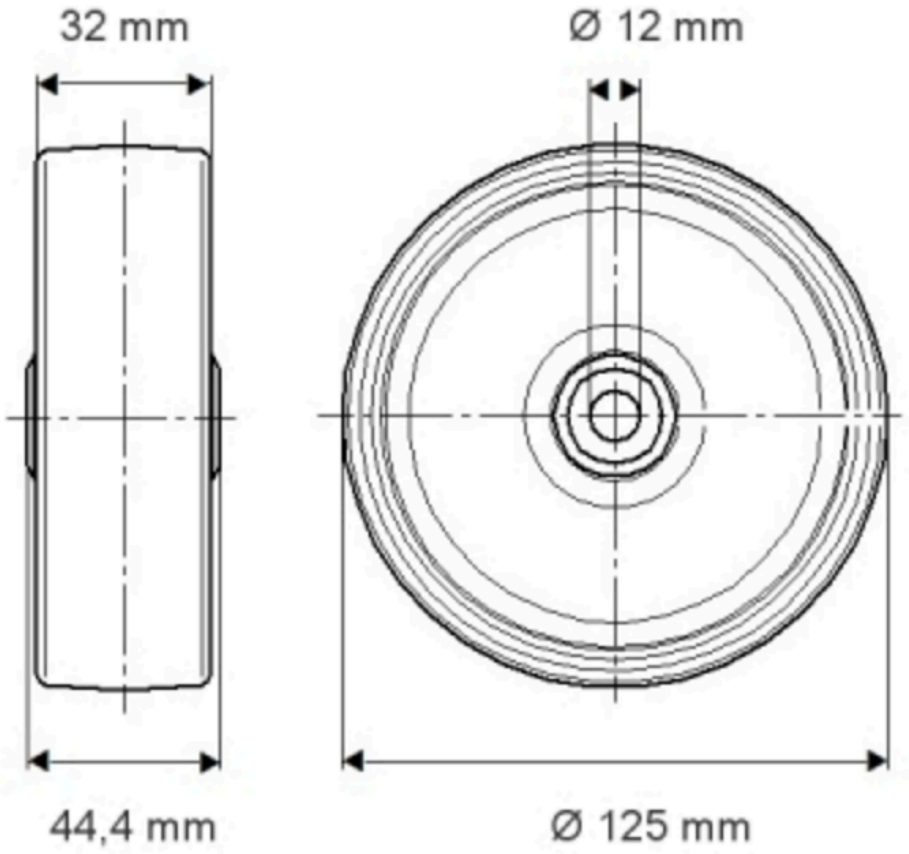

© Copyright 2026 TENTE International GmbH