INFORMĀCIJA PAR PRODUKTU

KAPPA LOAD

9652TOO150P63

EAN 4031582314885



Attēls var atšķirties no oriģinālā produkta

VEIKTSPĒJA

Ruļļa veiktspēja	●●●●●
Kustības troksnis	●○○○○
Nodilums	●●●●●
Korozijas izturīgs	●●●○○

PAMATA ATRIBŪTI

Produkta nosaukums	Kappa load
Korpusa tips	Grozāmais atbalsta ritenis ar pilnīgu bloķēšanu
Standarta	EN12533 - Lielas slodzes atbalsta riteņi
Kravnesība pie 4 km/h	960 kg
Kravnesība pie 6 km/h	800 kg
Elektrovadītspējīga	Nē
Nerūsējošais	Nē
Statiskā kravnesība	1920 kg
Temperatūras diapazons (minimālais)	-40 °C
Temperatūras diapazons (maksimālais)	80 °C
Kopējais augstums	200 mm
Kopējais svars	4,25 kg

KRONŠTEINIS

Mājokļa materiāls	Čuguns vai dzelzs kalums, smags
Dakšas forma	Plašs, pastiprināts
Grozāmais gultnis	Dziļu rievu lodveida vilces rullīšu gultnis (adatu)
Ofsets	58 mm
Grozāms savienojums	266 mm
Lubrication nipple	1

RITENIS

Korpusa materiāls	Poliamīds, smags
Protektora materiāls	Identisks ar riteņa korpusu
Gūltnis	Cuscinetto piano
Ass	Pieskrūvēts ar uzgriezni
Izplešanās armatūra	Bez vītņu aizsarga
Diametrs	150 mm
Protektora platums	50 mm
Protektora cietība (D)	75 Krasts D

UZSTĀDĪŠANA

Uzstādīšanas veids	Taisnstūra plāksne
Plāksnes garums	135 mm
Plāksnes platums	110 mm
Plāksnes atveres garums (maksimālais)	105 mm
Plāksnes atveres platums (minimālais)	75 mm
Plāksnes atveres platums (maksimālais)	80 mm
Plāksnes atveres diametrs	11 mm

© Copyright 2026 TENTE International GmbH

KAPPA LOAD

9652TOO150P63

EAN 4031582314885

Pasūtījuma numurs 00830405
Produkta rasējumi

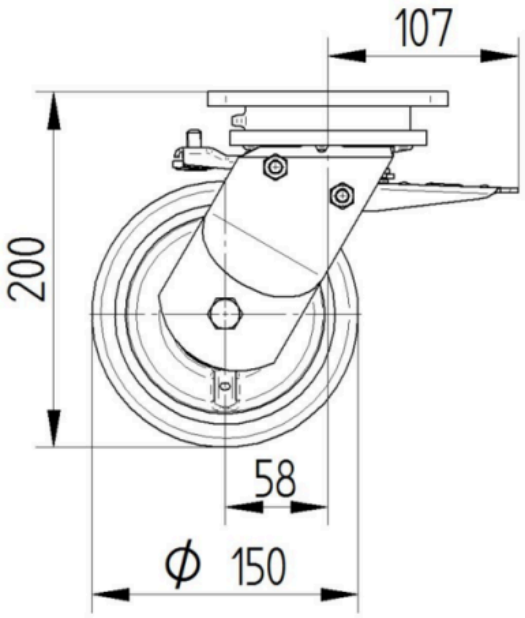

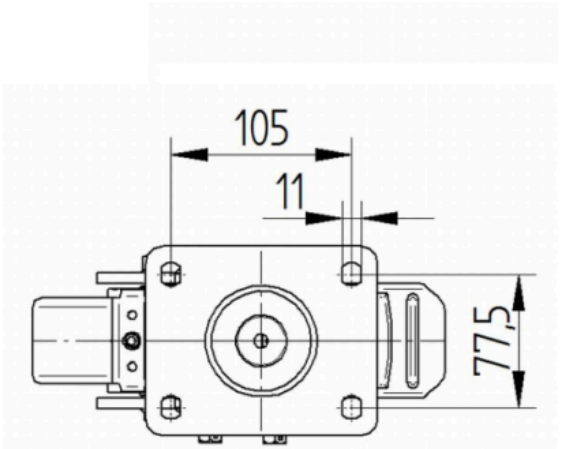

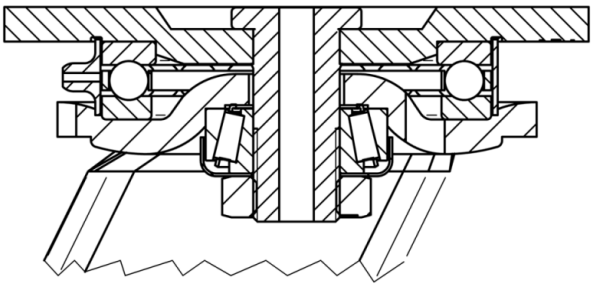

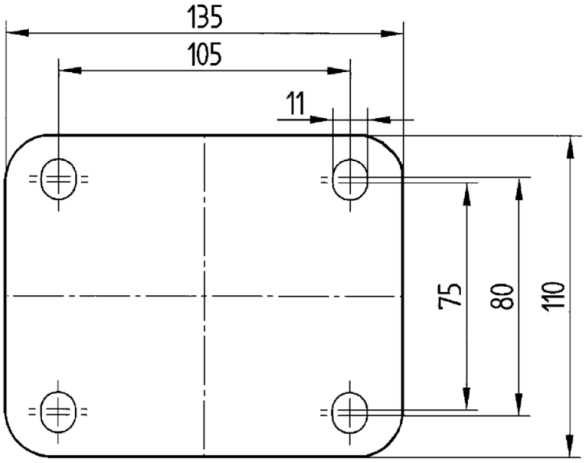

© Copyright 2026 TENTE International GmbH