ІНФОРМАЦІЯ ПРО ПРОДУКТ

AGILA

2477PJP075P40

EAN 4031582050431



Зображення може відрізнятися від оригінального продукту

ЕФЕКТИВНІСТЬ

Продуктивність рулону	●●●○○
Шум руху	●●●●○
Атритація	●●●○○
Стійкість до корозії	●●●○○

ОСНОВНІ АТРИБУТИ

Назва продукту	Agila
Тип	Поворотний Колісна опора із Загальне гальмо
Стандартний	EN12530 — Катори пристроїв
ОбВантажопідйомність 3 км/год	75 kg
Електропровідність	Ні
Нержавіюча сталь	Ні
Статичний Вантажопідйомність	150 kg
Діапазон температур (мінімальний)	-20 °C
Діапазон температур (максимальний)	60 °C
Загальна висота	100 mm
Загальна ширина	43 mm
Загальна вага	0,34 kg

КРОНШТЕЙН

Матеріал корпусу	Сталевий лист, середній
Вила Форма	Широка
Поворотний вузол	Дві м'ячі перегони
Колір	Пасивований блакитним
Офсет (Зсув)	24 mm
Радіус повороту	80 mm
Поворотне з’єднання	160 mm
Діаметр ковпачка	43 mm

КОЛЕСО

Матеріал тіла	Поліпропілен
Матеріал протектору	Термопластичний каучук
Носіння	Прецизійний кульковий підшипник
Колір Колесо	Срібно-сірий (RAL7001)
Захист різьби	З різьбовим поручителем
Діаметр	75 mm
Протектор	25 mm
Ширина тіла	25 mm
Твердість Протектор (A)	87 Прибережна A

ВСТАНОВЛЕННЯ

Тип налаштування	Квадратний планшет
Довжина пластини	60 mm
Ширина тарілки	60 mm
Довжина отвору для планшета (мінімальна)	38 mm
Довжина отвору для планшета (максимальна)	48 mm
Ширина отвору для планшета (мінімальна)	38 mm
Ширина отвору для планшета (максимальна)	48 mm
Діаметр отвору планшета	6,3 mm

© Copyright 2026 TENTE International GmbH

AGILA

2477PJP075P40

EAN 4031582050431

Номер замовлення 00004470

Креслення продукту

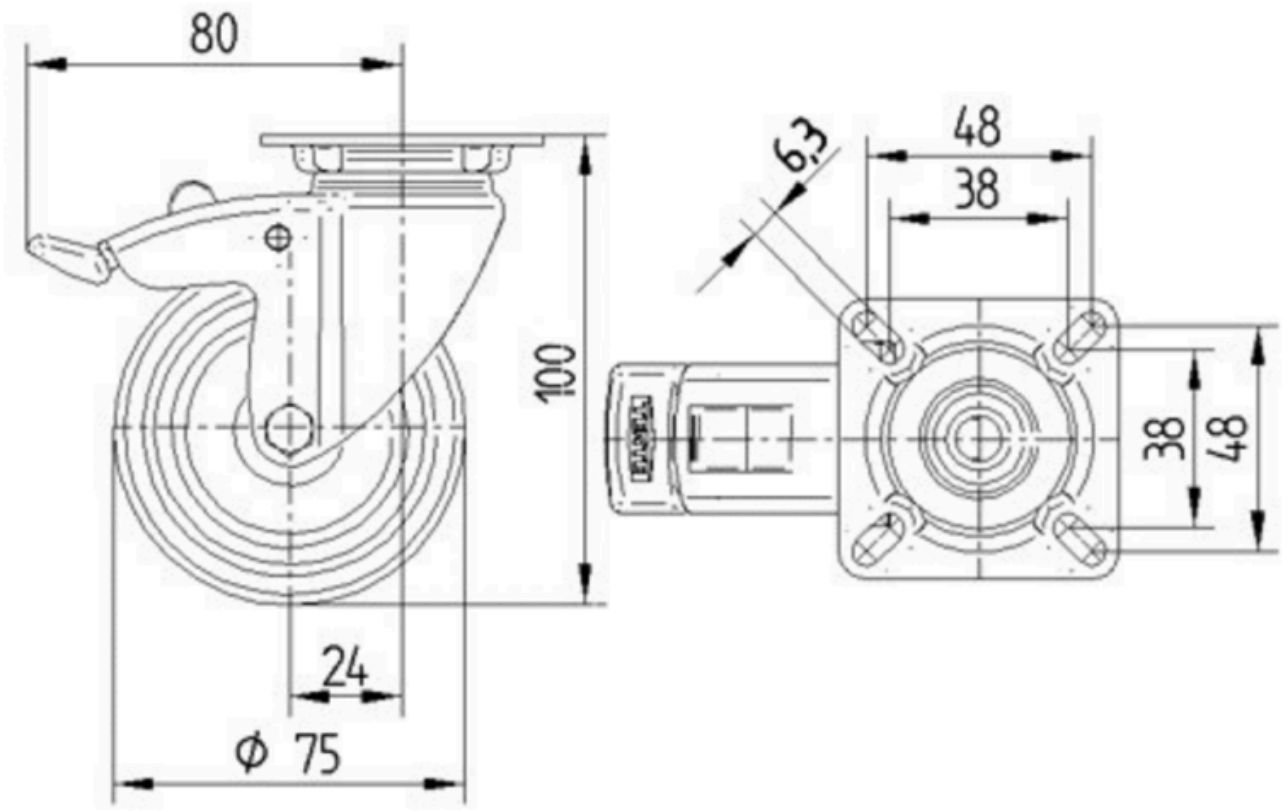

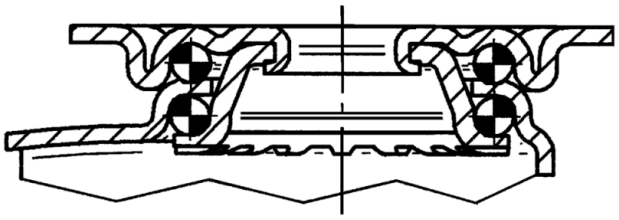

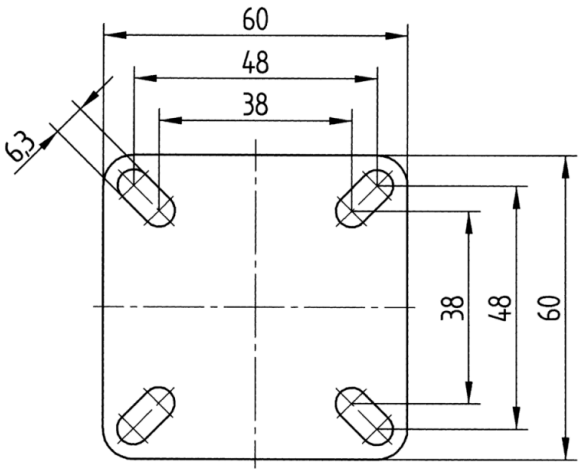

© Copyright 2026 TENTE International GmbH