INFORMAÇÕES DO PRODUTO

DURATECH

UOP200x50-Ø20

EAN 4031582323528



A imagem pode diferir do produto original

DESEMPENHO

Desempenho do rolamento	●●●●●
Ruído de movimento	●●●○○
Desgaste	●●●●●
Resistência à corrosão	●●●○○

ATRIBUTOS PRINCIPAIS

Nome do produto	Duratech
Tipo	Roda
Padrão	EN12532 - Equipamentos de Transporte
Capacidade de carga a 4 km/h	800 kg
Elétrico condutivo	Não
Aço inoxidável	Não
Capacidade de carga estática	1600 kg
Intervalo de temperatura (mínimo)	-25 °C
Intervalo de temperatura (Máximo)	80 °C
Peso geral	1,01 kg

RODA

Material do centro da roda	Poliamida
Material do piso da roda	Idêntico ao centro da roda
Rolamento	Rolamento de esferas de precisão
Anti-fios	Com anti-fios
Diâmetro	200 mm
Largura do Piso	50 mm
Diâmetro do furo do eixo	20,1 mm
Comprimento do cubo	60 mm
Dureza do Piso (D)	75 Shore D

© Copyright 2026 TENTE International GmbH

DURATECH

UOP200x50-Ø20

EAN 4031582323528

Número de encomenda 00002304

Desenhos do produto

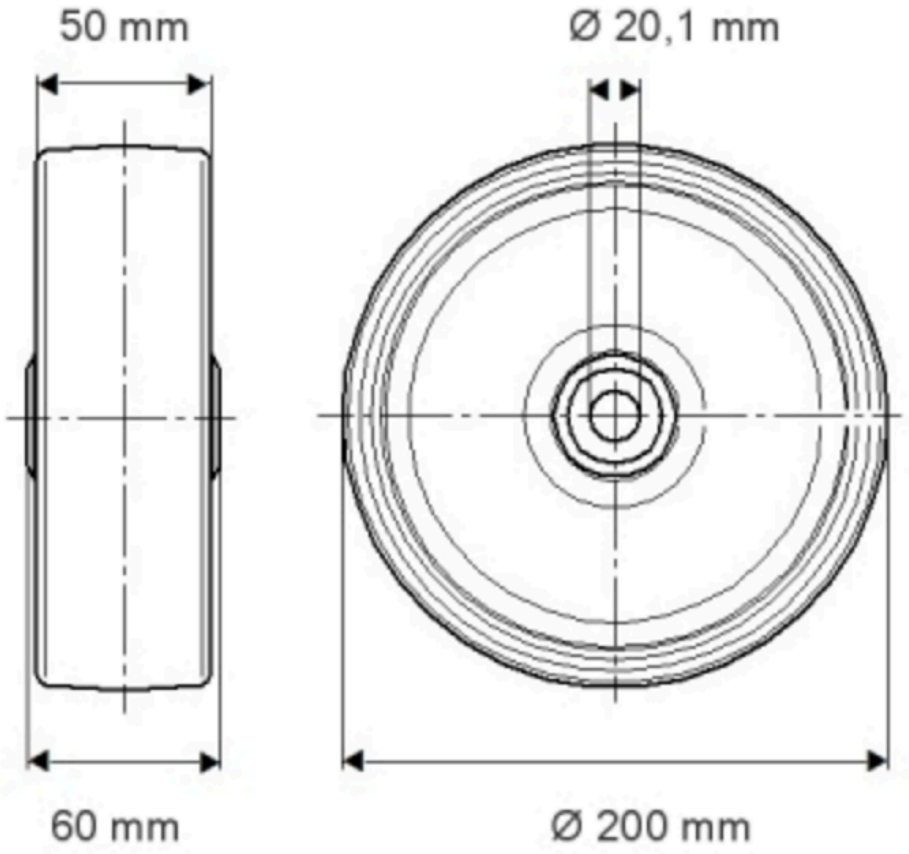

© Copyright 2026 TENTE International GmbH