PRODUKTINFORMATION

ZETA REVERSE

468SIEP200P63

EAN 4031582398052



Bild kann vom Originalprodukt abweichen

PERFORMANCE

Laufverhalten	●●●●○
Fahrgeräusch	●●●●●
Abrieb	●●●○○
Korrosionsbeständigkeit	●●●○○

HAUPTMERKMALE

Produktname	Zeta reverse
Typ	Lenkrolle mit automatischem Richtungsfeststeller
Norm	EN12532 - Transportgeräte
Tragfähigkeit bei 4 km/h	450 kg
Tragfähigkeit bei 6 km/h	360 kg
Elektrisch-leitfähig	Nein
Rostfrei	Nein
Statische Tragfähigkeit	900 kg
Temperaturbereich (Minimum)	-20 °C
Temperaturbereich (Maximum)	85 °C
Bauhöhe	240 mm
Gesamtbreite	96 mm
Gesamtgewicht	3,96 kg

GEHÄUSE

Gehäusematerial	Stahlblech, sehr schwer
Gabelform	Bauchig, verstärkt
Schwenklager	Kugelbahn, zweireihig, verstärkt oder rostfrei
Farbe	Blaupassiviert
Ausladung	55 mm
Schwenkradius	155 mm
Störkreis	310 mm
Dom Durchmesser	96 mm

RAD

Tread hardness	weich
Material des Radkörpers	Aluminium
Material der Lauffläche	Elastikreifen, schwarz, vulkanisiert
Lager	Präzisionskugellager
Achse	Verschraubt
Radfarbe	Strahlschwarz (ähnlich RAL9005)
Fadenschutz	Ohne Fadenschutz
Durchmesser	200 mm
Breite der Lauffläche	50 mm
Breite des Radkörpers	50 mm
Härte der Lauffläche (A)	67 Shore A

BEFESTIGUNG

Befestigungsart	Mittelgroße rechteckige Platte
Plattenlänge	137 mm
Plattenbreite	105 mm
Plattenlochlänge (Minimum)	75 mm
Plattenlochlänge (Maximum)	80 mm
Plattenlochbreite (Minimum)	75 mm
Plattenlochbreite (Maximum)	105 mm
Plattenloch Durchmesser	11 mm

© Copyright 2026 TENTE International GmbH

ZETA REVERSE

468SIEP200P63

EAN 4031582398052

Bestellnummer 00860819

Produktzeichnungen

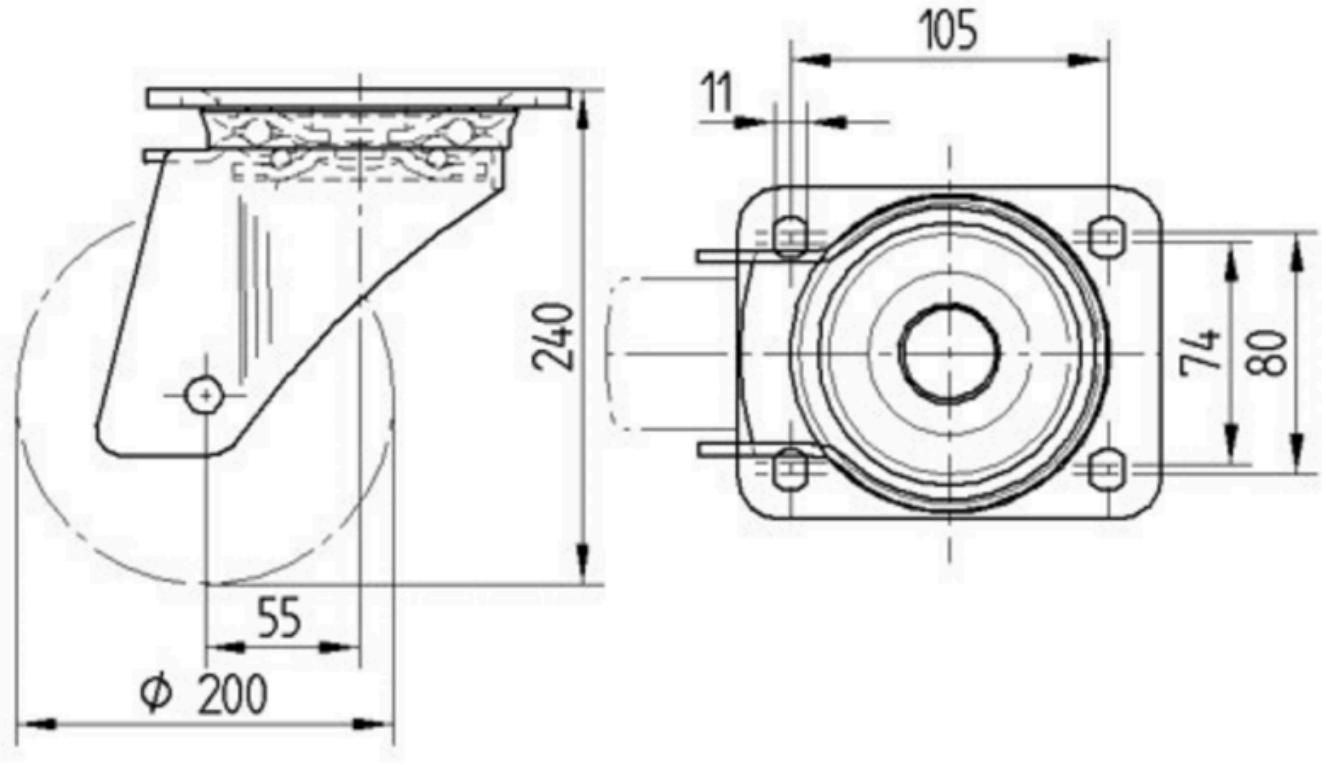

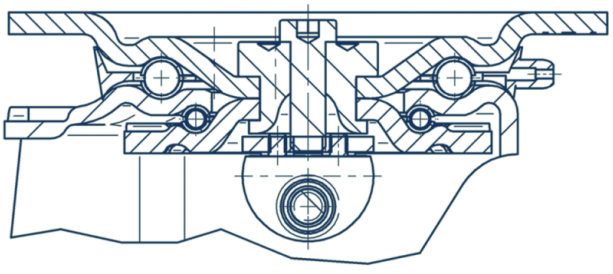

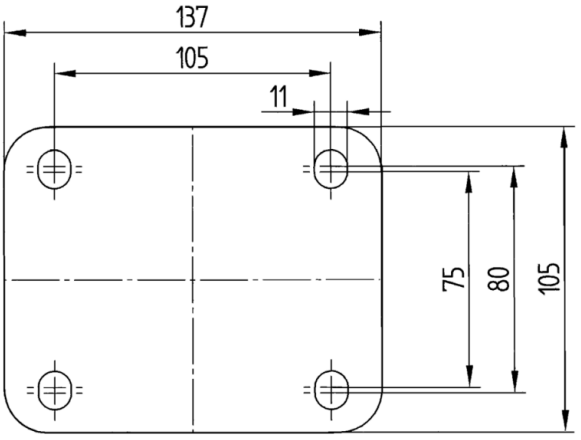

© Copyright 2026 TENTE International GmbH