AGILA TWIN

2970PJP050P30-11 VERVALLEN

EAN 4031582429510

BETTER MOBILITY. BETTER LIFE.

CHAPE

Déport	25 mm
Rayon d'encombrement	53 mm
Diamètre d'encombrement	106 mm

ROUE

Diamètre	50 mm
Largeur du bandage	19 mm

RACCORD

Diamètre du trou central	11 mm

PERFORMANCE

Performance de roulage	●●●○○
Bruit de mouvement	●●●○○
Usure	●●●○○
Résistance à la corrosion	●●●○○

ATTRIBUTS DE BASE

Nom du produit	Agila twin
Capacité de charge à 3 km/h	70 kg
Conducteur d'électricité	no
Inoxydable	no
Capacité de charge statique	140 kg
Plage de température (minimale)	-20 °C
Plage de température (maximale)	85 °C
Hauteur	69 mm
Poids	0.31 kg

© Copyright 2026 TENTE International GmbH

AGILA TWIN

2970PJP050P30-11 VERVALLEN

EAN 4031582429510

BETTER MOBILITY. BETTER LIFE.
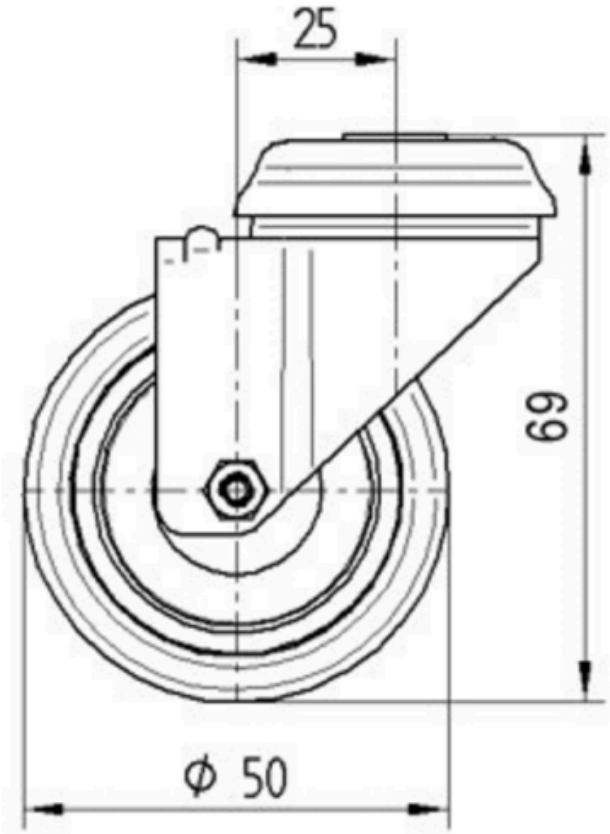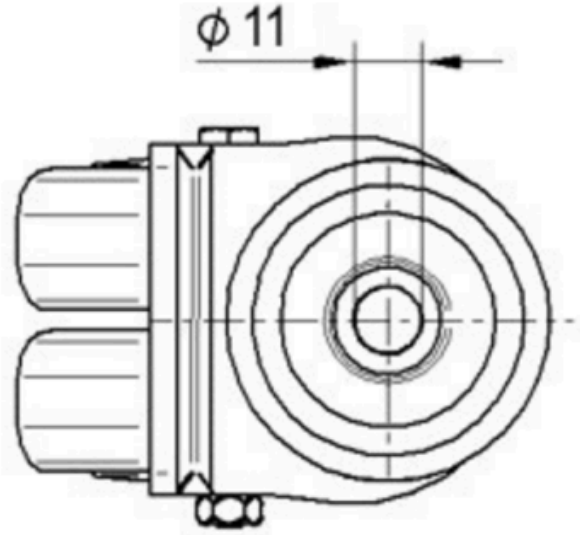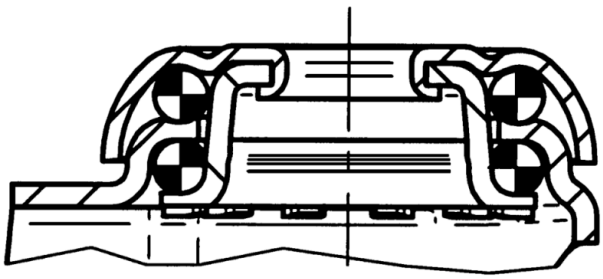
Product Drawings