ИНФОРМАЦИЯ О ПРОДУКТЕ

MAXTECH

UAD 125x32-Ø12 HL44 natural/3004

EAN 4031582322767



Изображение может отличаться от оригинального продукта

ПРОИЗВОДИТЕЛЬНОСТЬ

Производительность рулона	●●●○○
Шум движения	●●●○○
Исчезновение	●●●●○
Устойчивость к коррозии	●●●●●

ОСНОВНЫЕ АТРИБУТЫ

Название продукта	Maxtech
Тип	Колесо
Стандартный	EN12532 - Транспортировочное оборудование
Грузоподъемность при 4 км/ч	200 kg
Электропроводящий	Нет
Нержавеющая сталь	Да
Грузоподъемность статическая	400 kg
Диапазон температур (минимальный)	-25 °C
Диапазон температур (максимальный)	80 °C
Общий вес	0,31 kg

КОЛЕСО

Материал корпуса	Полиамид
Материал протектора	Полиуретан, Инжекционный
Подшипник	Роликовый (Игольчатый) подшипник Нержавеющая сталь
Цвет Колесо	Натуральный белый
Диаметр	125 mm
Ширина Протектор	32 mm
Диаметр отверстия Ось	12 mm
Длина хаба	44 mm
Ширина тела	32 mm
Твердость Протектор (A)	92 Береговая A
Твердость Протектор (D)	42 Береговая D

© Copyright 2026 TENTE International GmbH

MAXTECH

UAD 125x32-Ø12 HL44 natural/3004

EAN 4031582322767

Номер заказа 00034191

Чертежи изделия

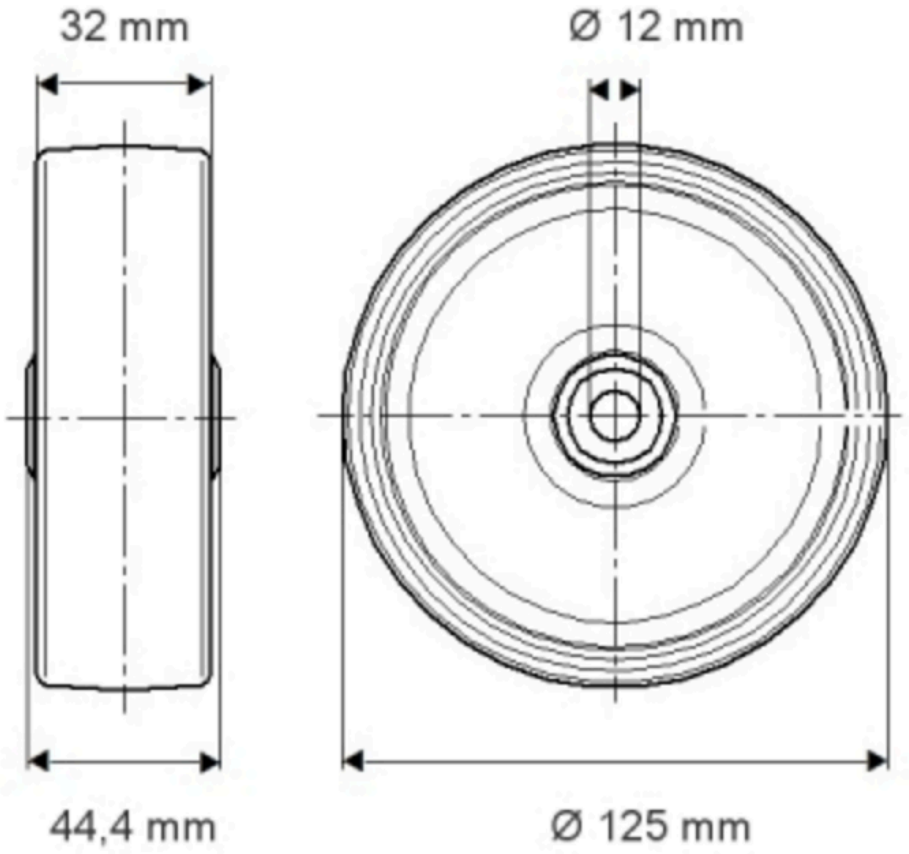

© Copyright 2026 TENTE International GmbH