ІНФОРМАЦІЯ ПРО ПРОДУКТ

DURATECH HEAT

WOO075x25-Ø8 HL31

EAN 4031582367362

BETTER MOBILITY. BETTER LIFE.



Зображення може відрізнятися від оригінального продукту

КОЛЕСО

Матеріал тіла	Термопластична синтетика, Термостійкість
Матеріал протектору	Ідентичність з корпусом Колесо
Носіння	Підшипник ковзання
Захист різьби	Без різьби
Діаметр	75 mm
Протектор	25 mm
Діаметр отвору Вісь	8 mm
Довжина хаба	31 mm

ЕФЕКТИВНІСТЬ

Продуктивність рулону	●●●○○
Шум руху	●●●○○
Атритація	●●●●●
Стійкість до корозії	●●●○○

ОСНОВНІ АТРИБУТИ

Назва продукту	Duratech heat
Тип	Колесо
Стандартний	EN12530 — Катори пристроїв
ОбВантажопідйомність 3 км/год	75 kg
Електропровідність	Ні
Нержавіюча сталь	Ні
Статичний Вантажопідйомність	150 kg
Діапазон температур (мінімальний)	-40 °C
Діапазон температур (максимальний)	200 °C

© Copyright 2026 TENTE International GmbH

DURATECH HEAT

WOO075x25-Ø8 HL31

EAN 4031582367362

BETTER MOBILITY. BETTER LIFE.

Креслення продукту

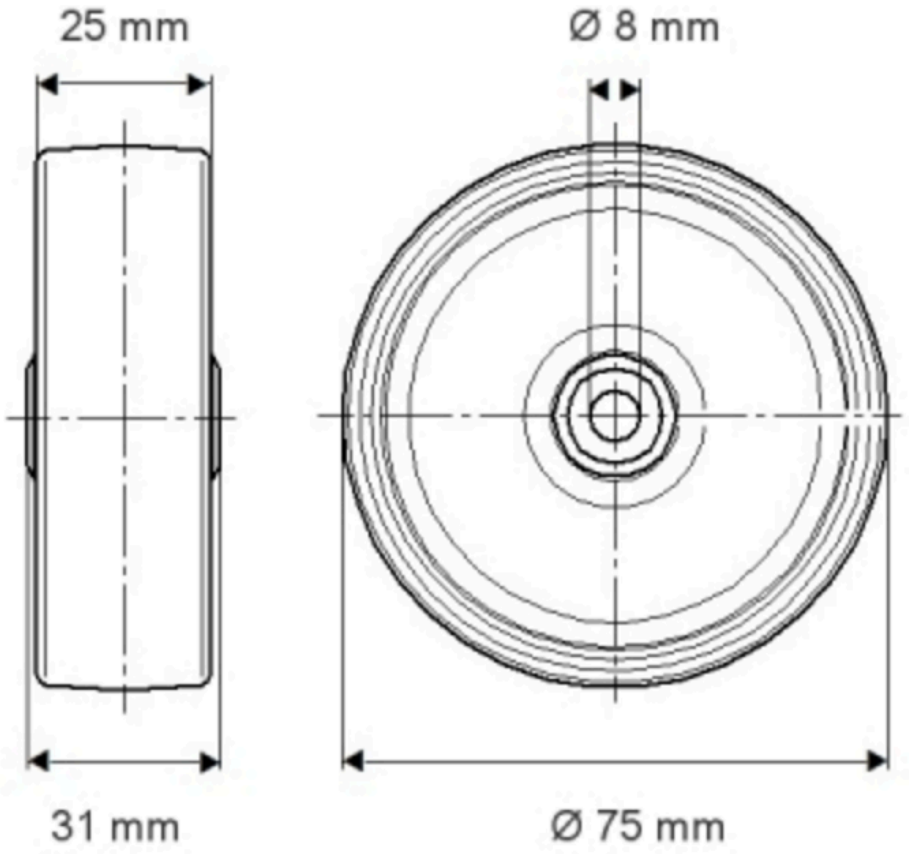

© Copyright 2026 TENTE International GmbH