ELASTECH

UER125x40-Ø15

EAN 4031582337952

BETTER MOBILITY. BETTER LIFE.



ROUE

Diamètre	125 mm
Largeur du bandage	40 mm
Diamètre de l'alésage	15 mm
Longueur de moyeu	58 mm

PERFORMANCE

Performance de roulage	●●●○○
Bruit de mouvement	●●●●●
Usure	●●●○○
Résistance à la corrosion	●●●○○

ATTRIBUTS DE BASE

Nom du produit	Elastech
Capacité de charge à 4 km/h	250 kg
Conducteur d'électricité	no
Inoxydable	no
Capacité de charge statique	500 kg
Plage de température (minimale)	-20 °C
Plage de température (maximale)	80 °C
Poids	0.43 kg

© Copyright 2026 TENTE International GmbH

ELASTECH

UER125x40-Ø15

EAN 4031582337952

BETTER MOBILITY. BETTER LIFE.

Dessins du produit

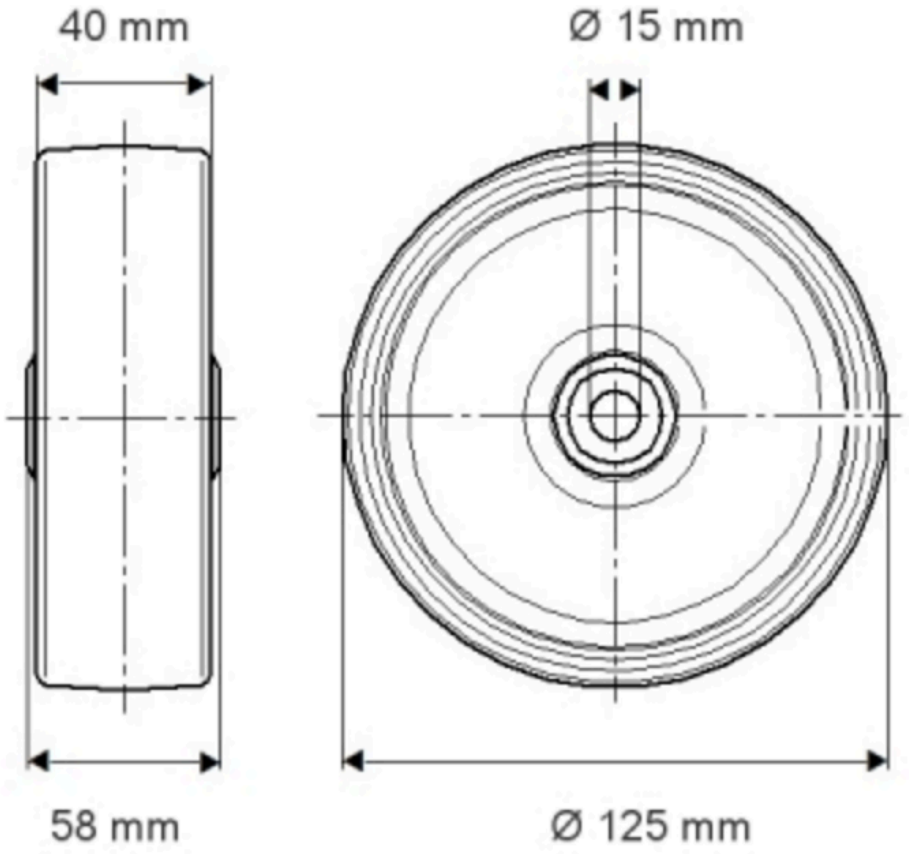

© Copyright 2026 TENTE International GmbH