ІНФОРМАЦІЯ ПРО ПРОДУКТ

AGILA

2477UAP150R47-24-27

EAN 4031582327311

BETTER MOBILITY. BETTER LIFE.

Зображення може відрізнятися від оригінального продукту

ЕФЕКТИВНІСТЬ

Продуктивність рулону	●●●○○
Шум руху	●●●○○
Атритація	●●●●○
Стійкість до корозії	●●●○○

ОСНОВНІ АТРИБУТИ

Назва продукту	Agila
Тип корпусу	Поворотний Колісна опора із Загальне гальмо
Стандартний	EN12530 — Катори пристроїв
ОбВантажопідйомнiсть 3 км/год	100 kg
Статичний Вантажопідйомність	200 kg
Діапазон температур (мінімальний)	-10 °C
Діапазон температур (максимальний)	40 °C
Загальна висота	188 mm

КОЛЕСО

Матеріал тіла	Поліамід
Матеріал протектору	Поліуретан, Інжекційний
Носіння	Прецизійний кульковий підшипник
Захист різьби	З різьбовим поручителем
Діаметр	150 mm
Протектор	32 mm
Твердість Протектор (D)	40 Прибережна D

КРОНШТЕЙН

Матеріал	Сталевий лист, середній
Вила Форма	Широка
Поворотний вузол	Дві м'ячі перегони
Офсет (Зсув)	36 mm
Радіус повороту	131 mm
Поворотне з’єднання	262 mm

ВСТАНОВЛЕННЯ

Тип налаштування	Синтетичний експандер, квадрат
Розширювальний фітинг (мінімум)	24 mm
Розширювальний фітинг (максимальне)	27 mm
Підказка	Під час замовлення вкажіть необхідний внутрішній діаметр трубки.

© Copyright 2025 TENTE International GmbH

AGILA

2477UAP150R47-24-27

EAN 4031582327311

BETTER MOBILITY. BETTER LIFE.
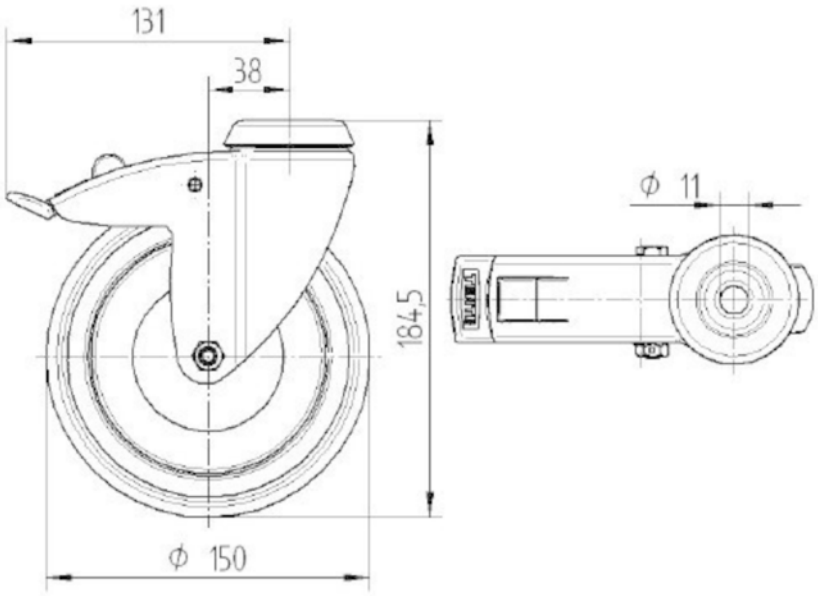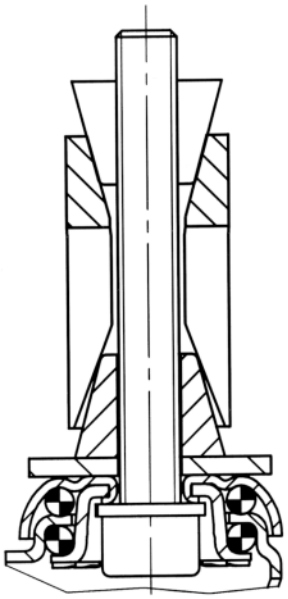
ТЕХНІЧНІ КРЕСЛЕННЯ