TERMÉKINFORMÁCIÓK

MAXTECH

UAD 125x32-Ø12 HL44 natural/3004

EAN 4031582322767



A kép eltérhet az eredeti terméktől

KERÉK

Felépítmény anyaga	Poliamid
Futófelület anyaga	Fröccsöntött poliuretán
Csapágy	Tűgörgős csapágy, rozsdamentes
Kerék színe	Természetes fehér
Átmérő	125 mm
Futófelület szélessége	32 mm
Tengely furat átmérője	12 mm
Kerékagy hossza	44 mm
Test szélessége	32 mm
A futófelület keménysége (A)	92 Shore A
A futófelület keménysége (D)	42 Shore D

TELJESÍTMÉNY

Gördülési ellenállás teljesítménye	●●●○○
Mozgás zajkibocsátása	●●●○○
Kopás	●●●●○
Korrozióálló képesség	●●●●●

ALAPVETŐ TULAJDONSÁGOK

Termék neve	Maxtech
Ház típusa	Kerék
Standard	EN12532 - Szállítóeszközök
Teherbírás 4 km/h-nál	200 kg
Elektromosan vezető	Nem
Rozsdamentes	Igen
Statikus teherbírás	400 kg
Hőmérséklet-tartomány (minimális)	-25 °C
Hőmérséklet-tartomány (maximális)	80 °C
Összsúly	0,31 kg

© Copyright 2026 TENTE International GmbH

MAXTECH

UAD 125x32-Ø12 HL44 natural/3004

EAN 4031582322767

Rendelési szám 00034191

Termékrajzok

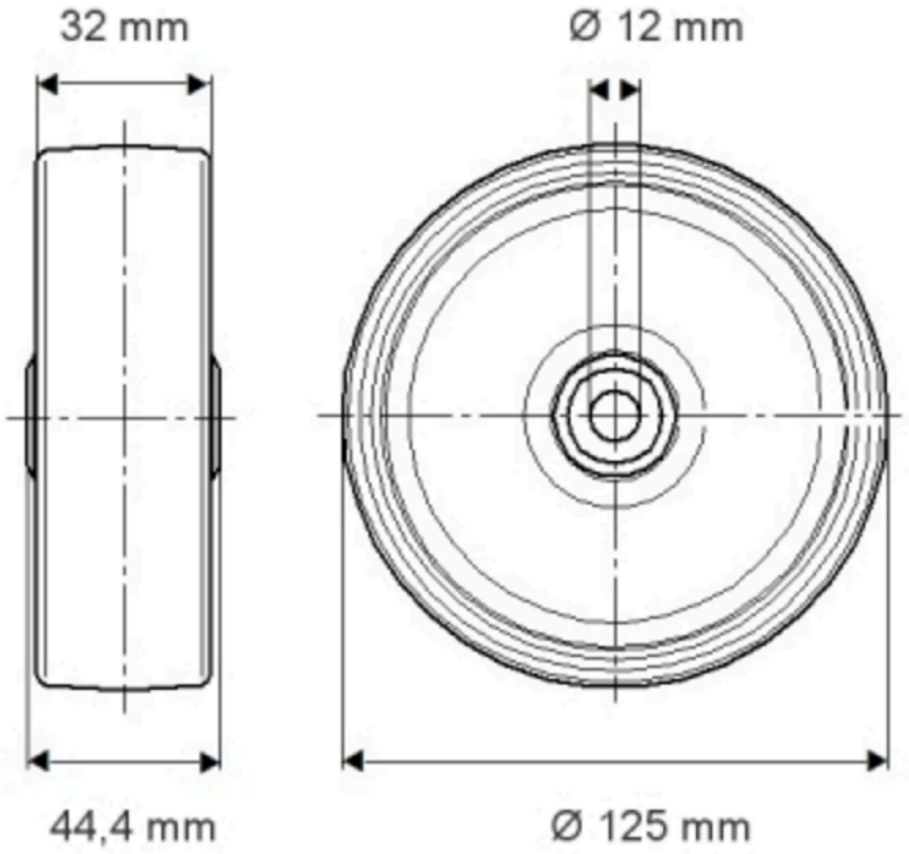

© Copyright 2026 TENTE International GmbH