INFORMACE O PRODUKTU

ALPHA

3477UOO100P62

EAN 4031582050189



Obrázek se může lišit od původního produktu

VÝKON

Valivý odpor	●●●○○
Hlučnost	●●●○○
Opotřebení	●●●●○
Odolné vůči korozi	●●●○○

ZÁKLADNÍ ATRIBUTY

Název produktu	Alpha
Typ	Otočné Kolečko s Totální brzda
Norma	EN12532 – Přepravní vybavení
Nosnost 4 km/h	200 kg
Elektrické vodivé	Ne
Nerezové	Ne
Statická Nosnost	400 kg
Rozsah teploty (minimální)	-25 °C
Teplotní rozsah (maximální)	80 °C
Celková výška	128 mm
Stavební výška	75 mm
Celková hmotnost	0,87 kg

UCHYCENÍ

Materiál pouzdra	Ocelový plech, těžký
Tvar Vidlice	Široký
Otočné ložisko	dvouřadá kuličková dráha
Barva vidlice	Pasivováno modrou
Vyosení	41 mm
Poloměr otáčení	75 mm
Průměr otáčení	246 mm

KOLO

Materiál středu	Polyamid
Materiál běhounu	Identické s tělem Kolo
Ložisko	Ložisko
Osa kola	Šroub s maticí
Barva Kola	Přírodní bílá
Ochranná krytka	Bez pouzdra
Průměr	100 mm
Šířka Běhoun	36 mm
Šířka středu kola	36 mm
Tvrdost Běhoun (D)	75 Shore D

MONTÁŽ

Typ uchycení	Obdélníková destička
Délka plotny	105 mm
Šířka plotny	80 mm
Délka otvoru plotny (minimální)	77 mm
Délka otvoru plotny (maximální)	60 mm
Šířka otvoru plotny (minimální)	77 mm
Šířka otvoru plotny (maximální)	80 mm
Průměr otvoru plotny	9 mm

© Copyright 2026 TENTE International GmbH

ALPHA

3477UOO100P62

EAN 4031582050189

Objednací číslo 00004945

Výkresy produktu

3477U00100P62-neu

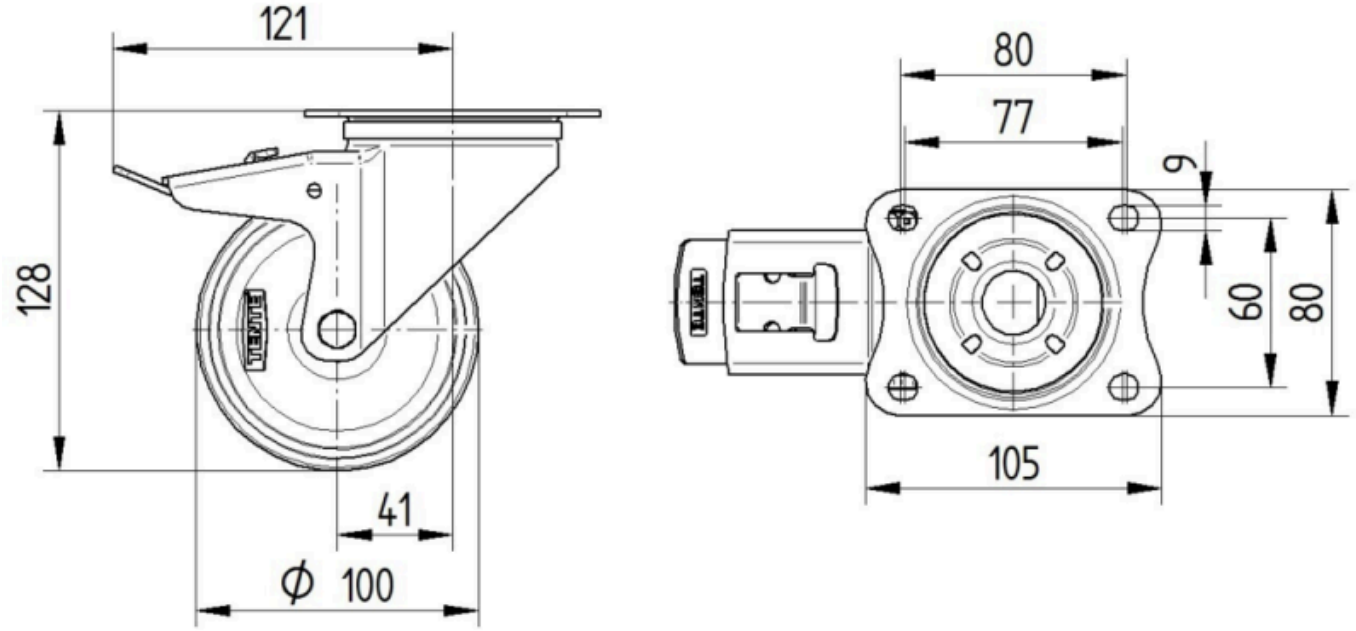

Platte 3470-080P62-105x80

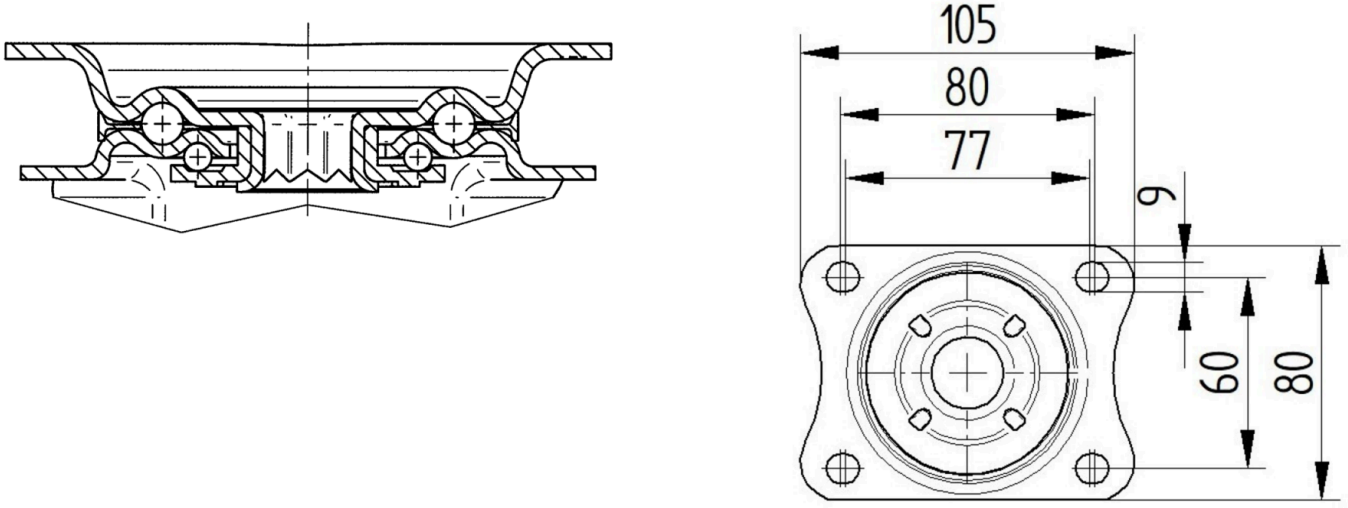

© Copyright 2026 TENTE International GmbH