PRODUKTINFORMATION

BUSHING

Kunststoff Huelse R08-22 Ø18

EAN 4031582321432



Billedet kan afvige fra det oprindelige produkt

YDEEVNE

Rustbeskyttelse	●●●○○

PRIMÆRE EGENSKABER

Produktnavn	Bøsning
Type	Tilbehør
Elektrisk ledende	Nej
Rustfri	Nej
Samlet vægt	0,01 kg

MONTERING

Monteringstype	Reduktion af Rør, rund
Boltdiameter	18 mm
Boltlængde	62 mm

BUSHING

Kunststoff Huelse R08-22 Ø18

EAN 4031582321432

Bestillingsnummer 00027546

Produkttegninger

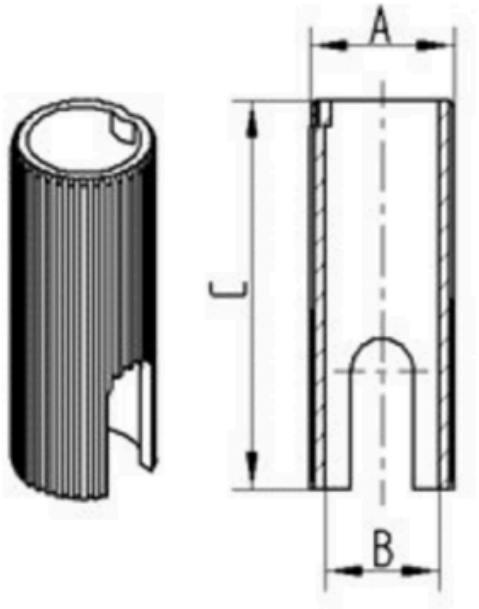

Bezeichnung	A	B	C
R08 Ø22-Ø18	22	18	62
R08 Ø22,5-Ø18	22,5	18	62
R08 Ø23-Ø18	23	18	62
R08 Ø28-Ø22	28	22	45
R08 Ø30-Ø18	30	18	62
R08 Ø30-Ø22	30	22	45

© Copyright 2026 TENTE International GmbH