PRODUKTINFORMATION

# ZETA

## 4687UOO250P63

EAN 4031582308228



Billedet kan afvige fra det oprindelige produkt

### YDEEVNE

| | |
|---|---|
| Rullemodstand | ●●●○○ |
| Kørselsstøj | ●●●○○ |
| Abrasion | ●●●●○ |
| Rustbeskyttelse | ●●●○○ |

### PRIMÆRE EGENSKABER

| | |
|---|---|
| Produktnavn | Zeta |
| Type | Drejeligt Hjul med Totalbremse |
| Standard | EN12532 – Transportudstyr |
| Belastning ved 4 km/t | 800 kg |
| Belastning ved 6 km/t | 640 kg |
| Elektrisk ledende | Nej |
| Rustfri | Nej |
| Belastning Statisk | 1600 kg |
| Temperaturområde (minimum) | -30 °C |
| Temperaturområde (maksimum) | 80 °C |
| Byggehøjde | 290 mm |
| Samlet bredde | 96 mm |
| Samlet vægt | 3,79 kg |

### GAFFEL

| | |
|---|---|
| Materialer til boliger | Stålplade, meget tung |
| Gaffel Form | Bred, Forstærket |
| Drejekrans | Drejekrans med dobbelt kuglekrans, Forstærket eller Rustfri |
| Farve | Blå-kromatiseret |
| Udladning | 55 mm |
| Udfaldsradius | 180 mm |
| Udfaldsdiameter | 360 mm |
| Dome-diameter | 96 mm |

### HJUL

| | |
|---|---|
| Fælgmateriale | Polyamid |
| Hjulbanemateriale | Identisk med Hjulfælg |
| Leje | Glideleje |
| Aksel | Skruet med møtrik |
| Hjul farve | Naturlig hvid |
| Trådfang | Uden trådfang |
| Diameter | 250 mm |
| Hjulbane bredde | 50 mm |
| Fælgbredde | 50 mm |
| Hårdhed af Hjulbane (D) | 75 Shore D |

### MONTERING

| | |
|---|---|
| Monteringstype | Rektangulær plade |
| Pladelængde | 137 mm |
| Pladebredde | 105 mm |
| Længde på pladehul (minimum) | 75 mm |
| Længde på pladehul (maksimum) | 80 mm |
| Pladehulbredde (minimum) | 75 mm |
| Pladehullets bredde (maksimum) | 105 mm |
| Pladehullets diameter | 11 mm |

© Copyright 2026 TENTE International GmbH

# ZETA

4687UOO250P63

EAN 4031582308228

Bestillingsnummer 00804290

**Produkttegninger**

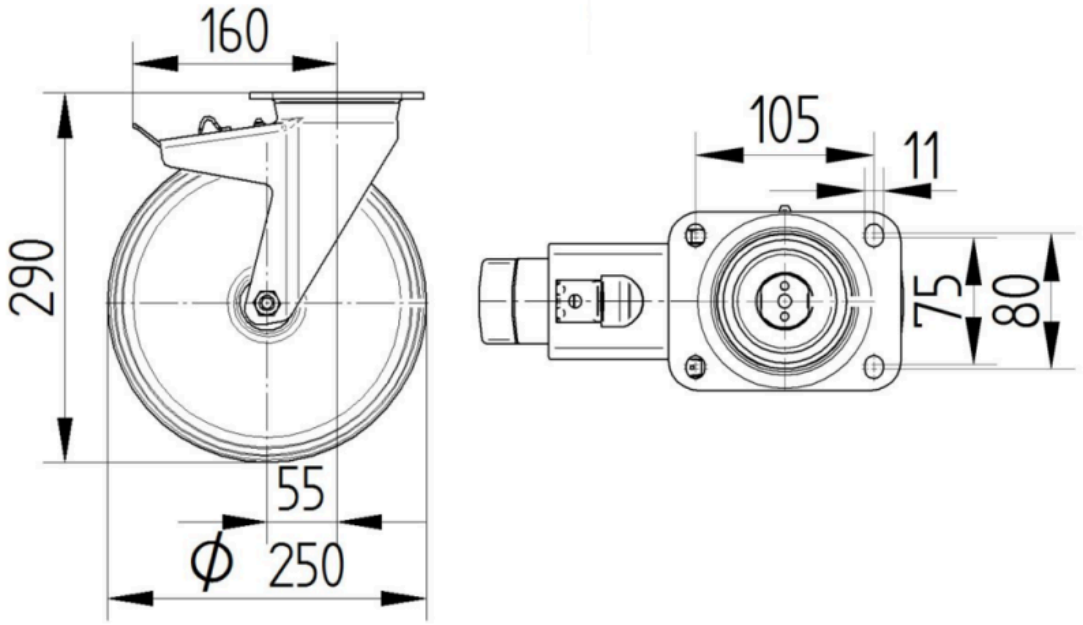


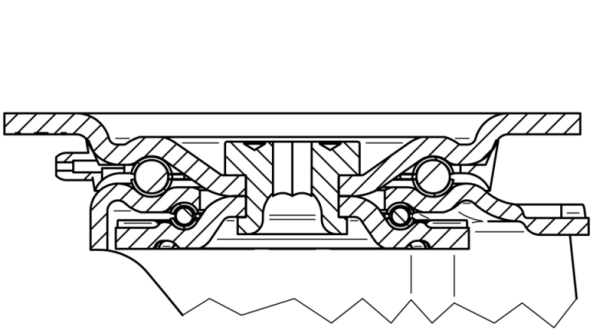

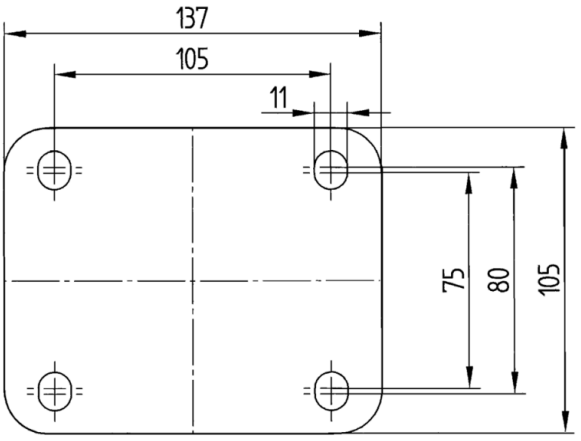


© Copyright 2026 TENTE International GmbH