제품 정보

INTEGRAL TWIN

2946USX125R36-32S30 D 7035 4xM6 W



이미지는 원래 제품과 다를 수 있습니다.

성능

롤 성능	●●●●●
움직임 소음	●●●○○
내마모성	●●●●○
부식방지	●●●○○

핵심 속성

제품명	Integral twin
하우징 유형	중앙 , 토탈락 있는 회전 캐스터
표준	EN12531 - 병원 베드 캐스터
3km/h에서의 적재 용량	125 kg
4km/h에서의 적재 용량	125 kg
전기 전도성	예
스테인리스	아니요
정지 중 하중용량	375 kg
온도 범위(최소)	-25 °C
온도 범위(최대)	80 °C
총높이	150 mm
전체 너비	63 mm
전체 체중	1.17 kg
인증	TÜV Süd 로 시험 및 모니터링

하우징

주택 자재	강판, 중
Fork 외형	트윈 휠 하우징
스위블 베어링	정밀 볼 베어링
색상	연회색(RAL7035)
오프셋	37.5 mm
회전 반경	103 mm
회전 간섭	206 mm
돔 직경	61.5 mm

휠

차체 재질	폴리아미드
트레드 재질	폴리우레탄, 주입, 전기 전도성
베어링	정밀 볼 베어링 , 밀봉된
휠 색상	연회색(RAL7035)
스레드 가드	스레드가드 포함
직경	125 mm
트레드 폭	12 mm
차체 너비	12 mm
트레드의 경도(A)	91 Shore A
트레드의 경도(D)	40 Shore D

피팅

피팅 유형	프로파일 바용 캠 구멍이 있는 스템, 짧은 버전
볼트 직경	32 mm
볼트 길이	51 mm
볼트 나사산 위치	7 mm
볼트 장착 구멍 수량	4
힌트	세척 가능한 침대는 병원 침대 제조업체가 피팅 영역에 밀봉된해야 합니다.

독일 디자인 어워드

레드닷 디자인 어워드

© Copyright 2026 TENTE International GmbH

INTEGRAL TWIN

2946USX125R36-32S30 D 7035 4xM6 W

BETTER MOBILITY. BETTER LIFE.

제품 도면

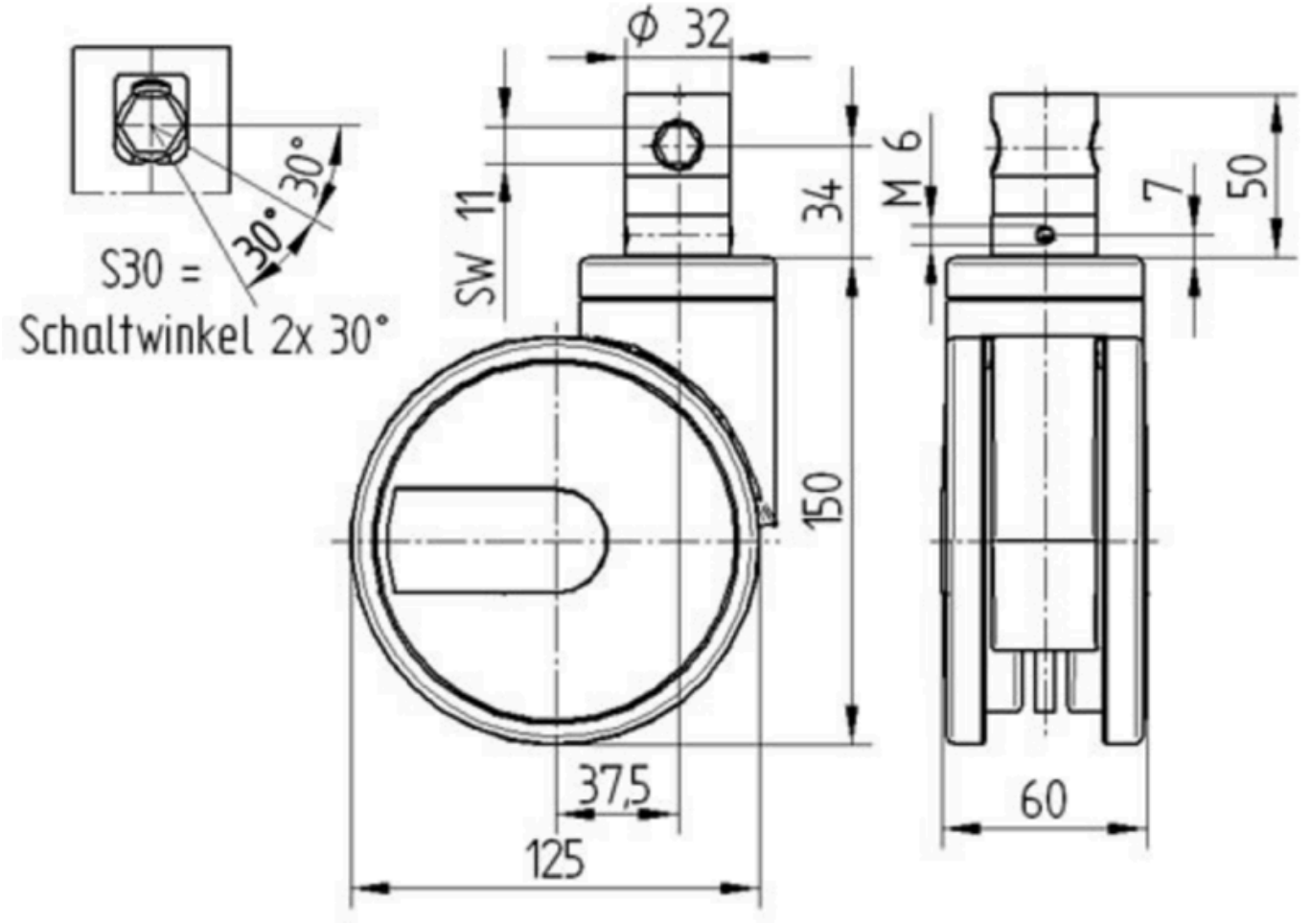

독일 디자인 어워드

레드닷 디자인 어워드

© Copyright 2026 TENTE International GmbH