INFORMAZIONI DI PRODOTTO

ALPHA

8476UFX160P67 OH200 brake-asm

EAN 4031582380545



L'immagine può differire dal prodotto originale

PRESTAZIONI

Prestazioni di rotolamento	●●●●○
Rumore	●●●●●
Attrito	●●●○○
Resistenza alla corrosione	●●●●●

ATTRIBUTI PRINCIPALI

Nome del prodotto	Alpha
Tipo	Ruota girevole con freno totale centralizzato
Standard	EN12532 - Attrezzature di trasporto
Portata a 4 km/h	250 kg
Elettricamente conduttivo	No
Inossidabile	No
Portata statica	500 kg
Intervallo di temperatura (minimo)	-20 °C
Intervallo di temperatura (massimo)	80 °C
Altezza totale	200 mm
Larghezza complessiva	99 mm
Peso complessivo	1,88 kg

SUPPORTO

Materiale di costruzione	Acciaio Inossidabile, Pesante
Forma della forcella	Largo
Cuscinetto del supporto	Doppio giro di sfere
Colore	Acciaio Inossidabile
Disassamento	55 mm
Raggio di piroettamento	143,5 mm
Ingombro di piroettamento	287 mm
Diametro cuffia superiore	96 mm

RUOTA

Tread hardness	morbido
Materiale del corpo	Poilammide
Materiale del battistrada	Pneumatico elastico, non-marking, vulcanizzato
Cuscinetto	Cuscinetto a sfere di precisione, Sigillato
Asse	Vite con dado
Colore Ruota	Grigio argento (RAL7001)
Parafili	Con parafili
Diametro	160 mm
Larghezza battistrada	46 mm
Larghezza corpo	46 mm
Durezza del Battistrada (A)	63 Shore A

FISSAGGIO

Tipo di fissaggio	Piastra con freno centrale
Lunghezza della piastra	176 mm
Larghezza della piastra	112 mm
Lunghezza foro piastra (massima)	77,5 mm
Larghezza foro piastra (massima)	105 mm
Diametro del foro della piastra	13 mm

© Copyright 2026 TENTE International GmbH

ALPHA

8476UFX160P67 OH200 brake-asm

EAN 4031582380545

Numero d'ordine 00064659

Disegni del prodotto

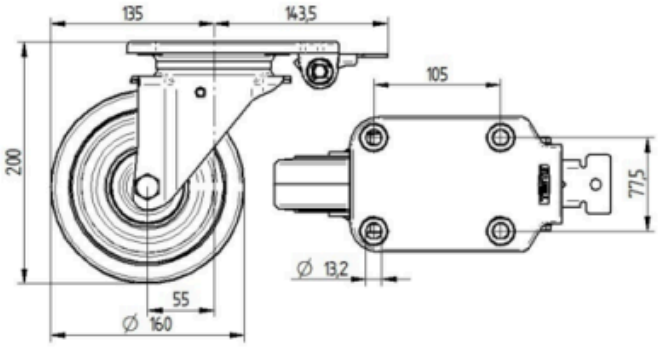

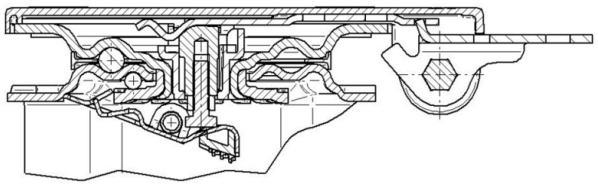

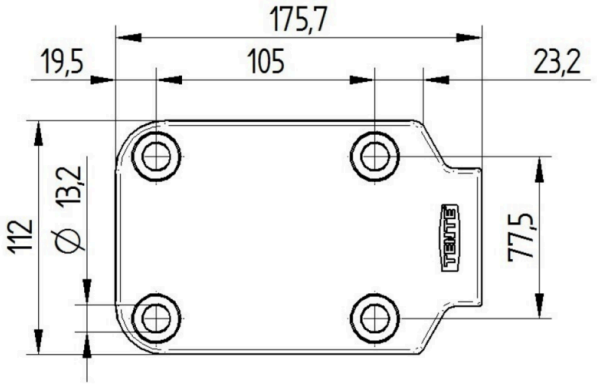

© Copyright 2026 TENTE International GmbH