INFORMATIONS SUR LE PRODUIT

MAXTECH

UAR080x30-Ø12 HL44,4 BURDEOS

EAN 4031582372878



Image non contractuelle, peut différer du produit d'origine

ROUE

Corps de roue	Polyamide
Bandage	Polyuréthane, injecté
Roulement	Roulements rouleaux
Pare-fils	Sans pare-fils
Diamètre	80 mm
Largeur du bandage	30 mm
Diamètre de l'alésage	12 mm
Longueur de moyeu	44,4 mm
Dureté du bandage (D)	40 Shore D

PERFORMANCE

Performance de roulage	●●●○○
Bruit de mouvement	●●●○○
Usure	●●●●○
Résistance à la corrosion	●●●○○

ATTRIBUTS PRINCIPAUX

Nom du produit	Maxtech
Type	Roue
Norme	EN12532 - roulette de manutention
Capacité de charge à 4 km/h	100 kg
Conducteur d'électricité	Non
Inoxydable	Non
Capacité de charge statique	200 kg
Plage de température (minimale)	-40 °C
Plage de température (maximale)	80 °C
Poids	0,17 kg

© Copyright 2026 TENTE International GmbH

MAXTECH

UAR080x30-Ø12 HL44,4 BURDEOS

EAN 4031582372878

BETTER MOBILITY. BETTER LIFE.

Dessins du produit

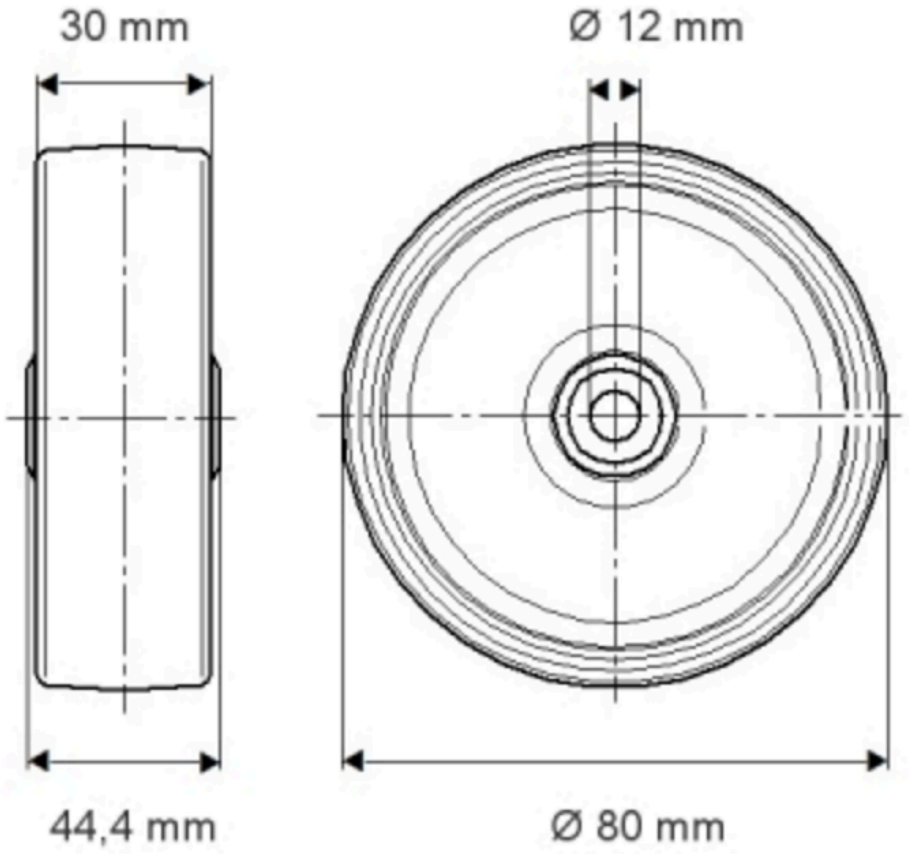

© Copyright 2026 TENTE International GmbH