제품 정보

PURETECH

PVR 080x35-Ø12 HL44,4

EAN 4031582321241



이미지는 원래 제품과 다를 수 있습니다.

성능

롤 성능	●●●○○
움직임 소음	●●●●○
내마모성	●●●○○
부식방지	●●●○○

핵심 속성

제품명	Puretech
하우징 유형	휠
표준	EN12532 - 운송 장비
4km/h에서의 적재 용량	70 kg
전기 전도성	아니요
스테인리스	아니요
정지 중 하중용량	140 kg
온도 범위(최소)	-20 °C
온도 범위(최대)	60 °C
전체 체중	0.16 kg

휠

차체 재질	폴리프로필렌
트레드 재질	단단한 고무 검은색
베어링	롤러 베어링
휠 색상	그래파이트 블랙(RAL9011)
스레드 가드	스레드가드 없음
직경	80 mm
트레드 폭	35 mm
차축 홀 직경	12 mm
허브 길이	44.4 mm
차체 너비	35 mm
트레드의 경도(A)	80 Shore A

© Copyright 2026 TENTE International GmbH

PURETECH

PVR 080x35-Ø12 HL44,4

EAN 4031582321241

주문 번호 00004985

제품 도면

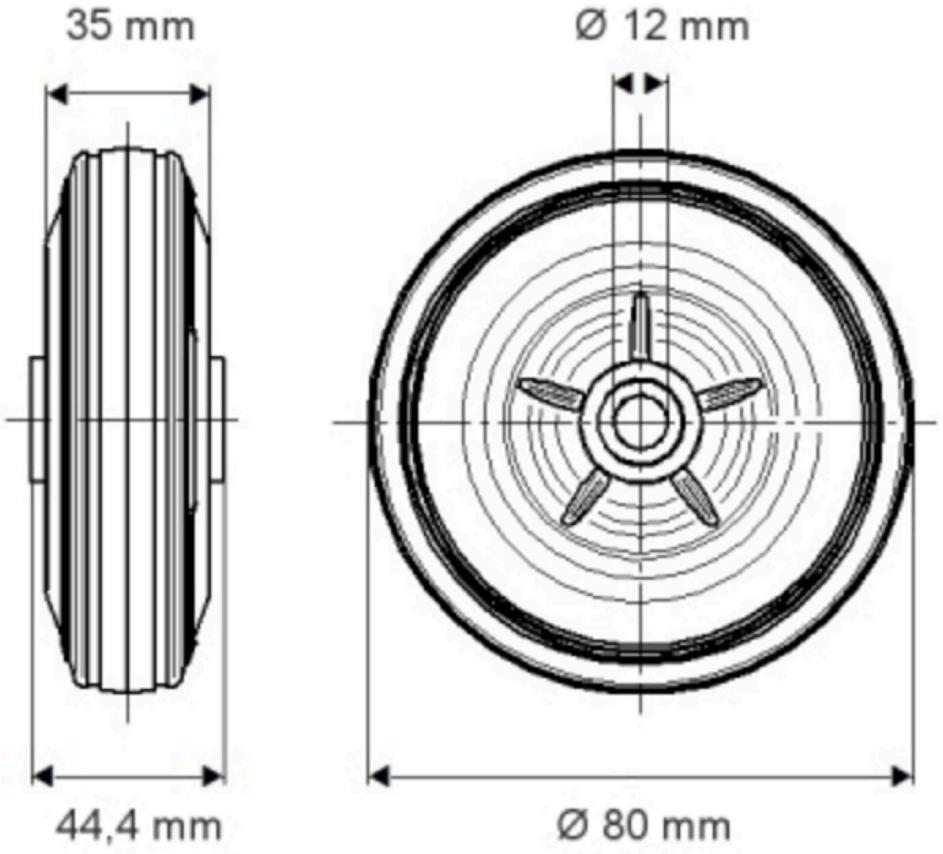

© Copyright 2026 TENTE International GmbH