PRODUCTINFORMATIE

ZETA

4688ITP250P63

EAN 4031582030532



Afbeelding kan verschillen van het oorspronkelijke product

PRESTATIES

Rolprestaties	●●●○○
Bewegingsgeluid	●●●●○
Verloop	●●●●○
Corrosieweerstand	●●●○○

KERNKENMERKEN

Productnaam	Zeta
Type	Bokwiel
Standaard	EN12532 - Transportuitrusting
Draagvermogen bij 4 km/u	800 kg
Draagvermogen bij 6 km/u	640 kg
Elektrisch geleidend	Nee
Roestvrij	Nee
Statisch Draagvermogen	1600 kg
Temperatuurbereik (minimaal)	-10 °C
Temperatuurbereik (maximaal)	60 °C
Totale hoogte	290 mm
Totale breedte	117 mm
Totaal gewicht	3,75 kg

VORK

Materiaal van de behuizing	Staalplaat, zeer zwaar
Vork Vorm	Breed, versterkt
Kleur	Blauw gepassiveerd

WIEL

Wielkern materiaal	Aluminium
Materiaal loopvlak	Polyurethaan, Gegoten
Lager	Precisiekogellagers
As	Vastgeschroefd met moer
Kleur Wiel	Honinggeel (RAL1005)
Afdekkapjes	Zonder afdekkapjes
Diameter	250 mm
Breedte Loopvlak	55 mm
Breedte wielkern	55 mm
Hardheid van het loopvlak (A)	92 Shore A
Hardheid van het loopvlak (D)	42 Shore D

BEVESTIGING

Type bevestiging	Rechthoekige plaat
Lengte plaat	137 mm
Breedte plaat	117 mm
Lengte bevestigingsgat (minimaal)	75 mm
Lengte bevestigingsgat (maximaal)	80 mm
Breedte bevestigingsgat (minimaal)	75 mm
Breedte bevestigingsgat (maximaal)	105 mm
Diameter bevestigingsgat	11 mm

© Copyright 2026 TENTE International GmbH

ZETA

4688ITP250P63

EAN 4031582030532

Bestelnummer 00804220

Producttekeningen

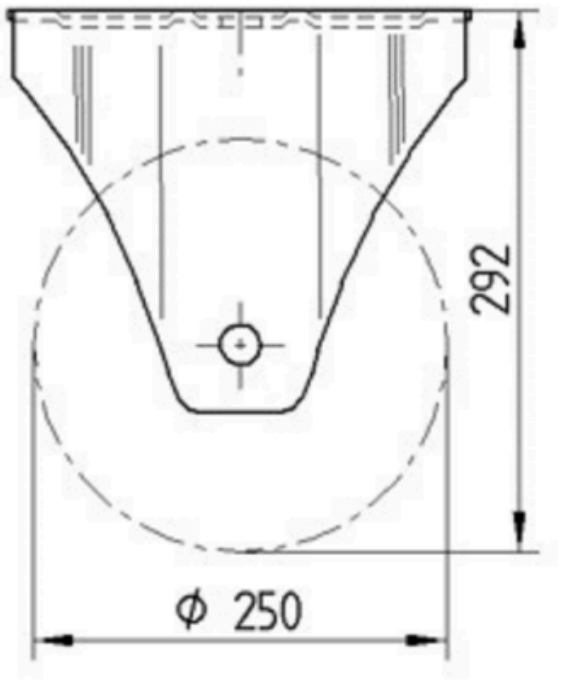

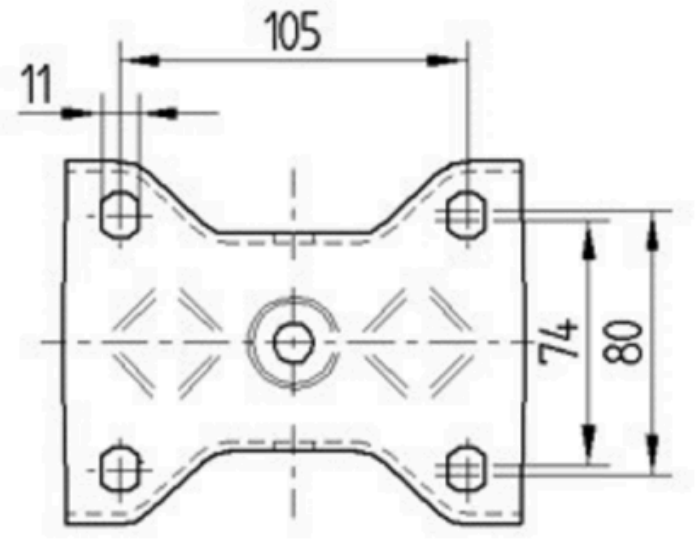

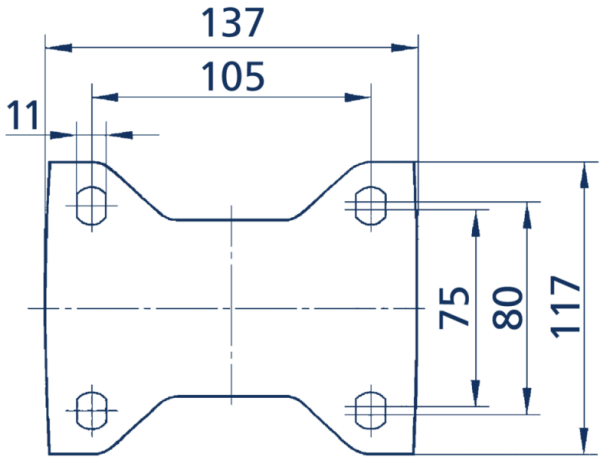

© Copyright 2026 TENTE International GmbH