INFORMAÇÕES DO PRODUTO

ALPHA

8476UFX160P67 OH200 brake-asm

EAN 4031582380545



A imagem pode diferir do produto original

DESEMPENHO

Desempenho do rolamento	●●●●○
Ruído de movimento	●●●●●
Desgaste	●●●○○
Resistência à corrosão	●●●●●

ATRIBUTOS PRINCIPAIS

Nome do produto	Alpha
Tipo	Rodízio giratório com travão central e total
Padrão	EN12532 - Equipamentos de Transporte
Capacidade de carga a 4 km/h	250 kg
Elétrico condutivo	Não
Aço inoxidável	Não
Capacidade de carga estática	500 kg
Intervalo de temperatura (mínimo)	-20 °C
Intervalo de temperatura (Máximo)	80 °C
Altura total	200 mm
Largura geral	99 mm
Peso geral	1,88 kg

SUPORTE

Material da caixa	Aço inoxidável, pesado
Em Forma de Garfo	Amplo
Rolamento giratório	Duas filas de esferas
Cor	Aço inoxidável
Offset	55 mm
Raio giratório	143,5 mm
Interferência giratória	287 mm
Diâmetro do dome	96 mm

RODA

Tread hardness	macio
Material do centro da roda	Poliamida
Material do piso da roda	Pneu elástico, sem marcas, vulcanizado
Rolamento	Rolamento de esferas de precisão, selado
Eixo	Aparafusado com porca
Cor da Roda	Cinzento prateado (RAL7001)
Anti-fios	Com anti-fios
Diâmetro	160 mm
Largura do Piso	46 mm
Largura do corpo	46 mm
Dureza do Piso (A)	63 Shore A

ENCAIXE

Tipo de fixação	Placa com travão central
Comprimento da placa	176 mm
Largura da placa	112 mm
Comprimento do furo da placa (Máximo)	77,5 mm
Largura do furo da placa (Máximo)	105 mm
Diâmetro do furo da placa	13 mm

© Copyright 2026 TENTE International GmbH

ALPHA

8476UFX160P67 OH200 brake-asm

EAN 4031582380545

Número de encomenda 00064659

Desenhos do produto

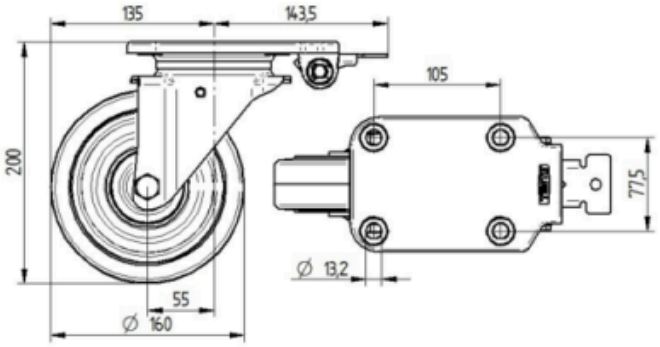

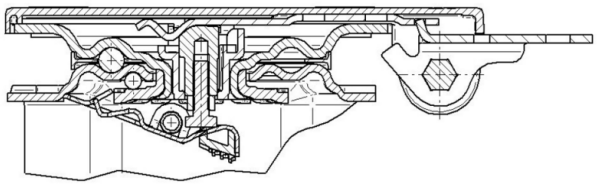

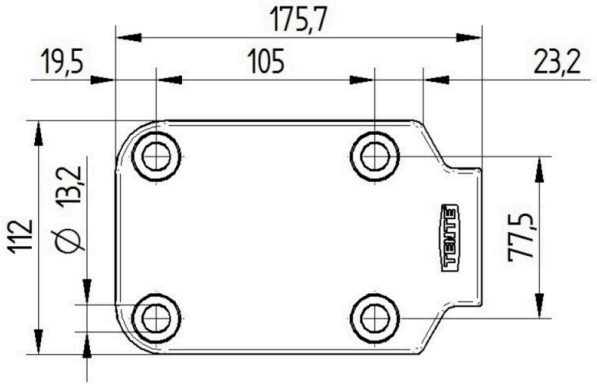

© Copyright 2026 TENTE International GmbH