ІНФОРМАЦІЯ ПРО ПРОДУКТ

# ZETA REVERSE

468SIEP200P63

EAN 4031582398052

BETTER MOBILITY. BETTER LIFE.



Зображення може відрізнятися від оригінального продукту

## ЕФЕКТИВНІСТЬ

| | |
|---|---|
| Продуктивність рулону | ●●●●○ |
| Шум руху | ●●●●● |
| Атритація | ●●●○○ |
| Стійкість до корозії | ●●●○○ |

## ОСНОВНІ АТРИБУТИ

| | |
|---|---|
| Назва продукту | Zeta reverse |
| Тип | Поворотний Колісна опора із Блокування напряму |
| Стандартний | EN12532 - Транспортувальне обладнання |
| ОбВантажопідйомність 4 км/год | 450 kg |
| ОбВантажопідйомність 6 км/год | 360 kg |
| Електропровідність | Ні |
| Нержавіюча сталь | Ні |
| Статичний Вантажопідйомність | 900 kg |
| Діапазон температур (мінімальний) | -20 °C |
| Діапазон температур (максимальний) | 85 °C |
| Загальна висота | 240 mm |
| Загальна ширина | 96 mm |
| Загальна вага | 3,96 kg |

## КРОНШТЕЙН

| | |
|---|---|
| Матеріал корпусу | Сталевий лист, дуже важкий |
| Вила Форма | Широка Підсилений |
| Поворотний вузол | Дві перегони з м’ячем, Підсилений або Нержавіюча сталь |
| Колір | Пасивований блакитним |
| Офсет (Зсув) | 55 mm |
| Радіус повороту | 155 mm |
| Поворотне з’єднання | 310 mm |
| Діаметр ковпачка | 96 mm |

## КОЛЕСО

| | |
|---|---|
| Tread hardness | м’який |
| Матеріал тіла | Алюміній |
| Матеріал протектору | Еластична шина, чорна, вулканізована |
| Носіння | Прецизійний кульковий підшипник |
| Вісь | Пригвинчено гайкою |
| Колір Колесо | Щечорний (подібний RAL9005) |
| Захист різьби | Без різьби |
| Діаметр | 200 mm |
| Протектор | 50 mm |
| Ширина тіла | 50 mm |
| Твердість Протектор (A) | 67 Прибережна A |

## ВСТАНОВЛЕННЯ

| | |
|---|---|
| Тип налаштування | Прямокутна пластина |
| Довжина пластини | 137 mm |
| Ширина тарілки | 105 mm |
| Довжина отвору для планшета (мінімальна) | 75 mm |
| Довжина отвору для планшета (максимальна) | 80 mm |
| Ширина отвору для планшета (мінімальна) | 75 mm |
| Ширина отвору для планшета (максимальна) | 105 mm |
| Діаметр отвору планшета | 11 mm |

© Copyright 2026 TENTE International GmbH

# ZETA REVERSE

468SIEP200P63

EAN 4031582398052

Номер замовлення 00860819

**Креслення продукту**

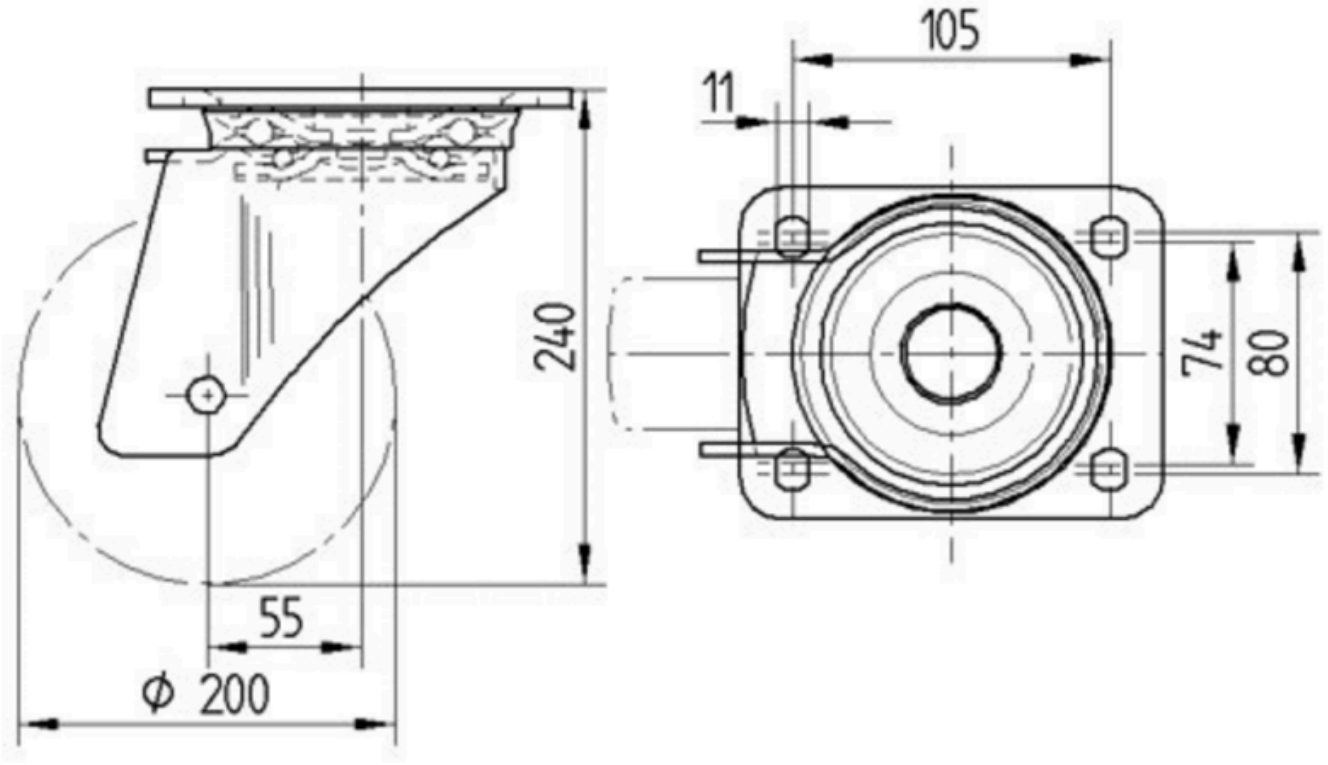


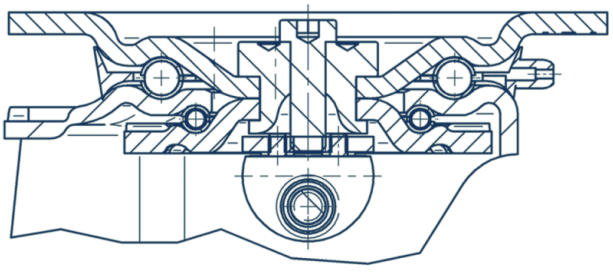

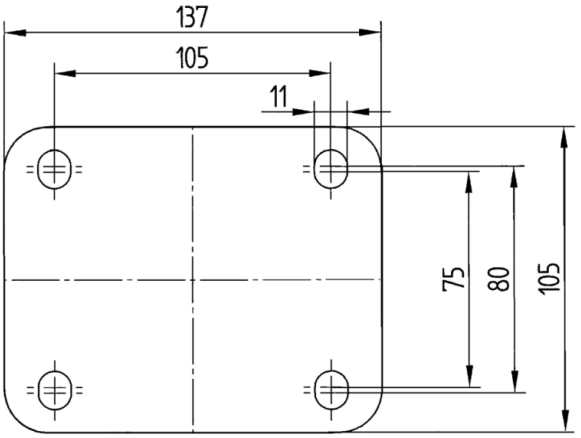


© Copyright 2026 TENTE International GmbH