PRODUKTINFORMATION

NOVATECH

FTP 125x40-Ø20 HL50

EAN 4031582331745



Billedet kan afvige fra det oprindelige produkt

YDEEVNE

Rullemodstand	●●●●○
Kørselsstøj	●●●○○
Abrasion	●●●●○
Rustbeskyttelse	●●●○○

PRIMÆRE EGENSKABER

Produktnavn	Novatech
Type	Hjul
Standard	EN12533 – Sværlasthjul
Belastning ved 4 km/t	480 kg
Belastning ved 6 km/t	400 kg
Elektrisk ledende	Nej
Rustfri	Nej
Belastning Statisk	800 kg
Temperaturområde (minimum)	-10 °C
Temperaturområde (maksimum)	60 °C
Samlet vægt	1,51 kg

HJUL

Fælgmateriale	Støbejern
Hjulbanemateriale	Polyuretan, Støbt
Leje	Præcisionskugleleje
Hjul farve	Honninggul (RAL1005)
Trådfang	Med trådfang
Diameter	125 mm
Hjulbane bredde	40 mm
Aksel Huldiameter	20 mm
Navlængde	50 mm
Fælgbredde	40 mm
Hårdhed af Hjulbane (A)	92 Shore A
Hårdhed af Hjulbane (D)	42 Shore D
Lejetype	6204ZV
Velegnet til	bt

© Copyright 2026 TENTE International GmbH

NOVATECH

FTP 125x40-Ø20 HL50

EAN 4031582331745

Bestillingsnummer 00841087

Produkttegninger

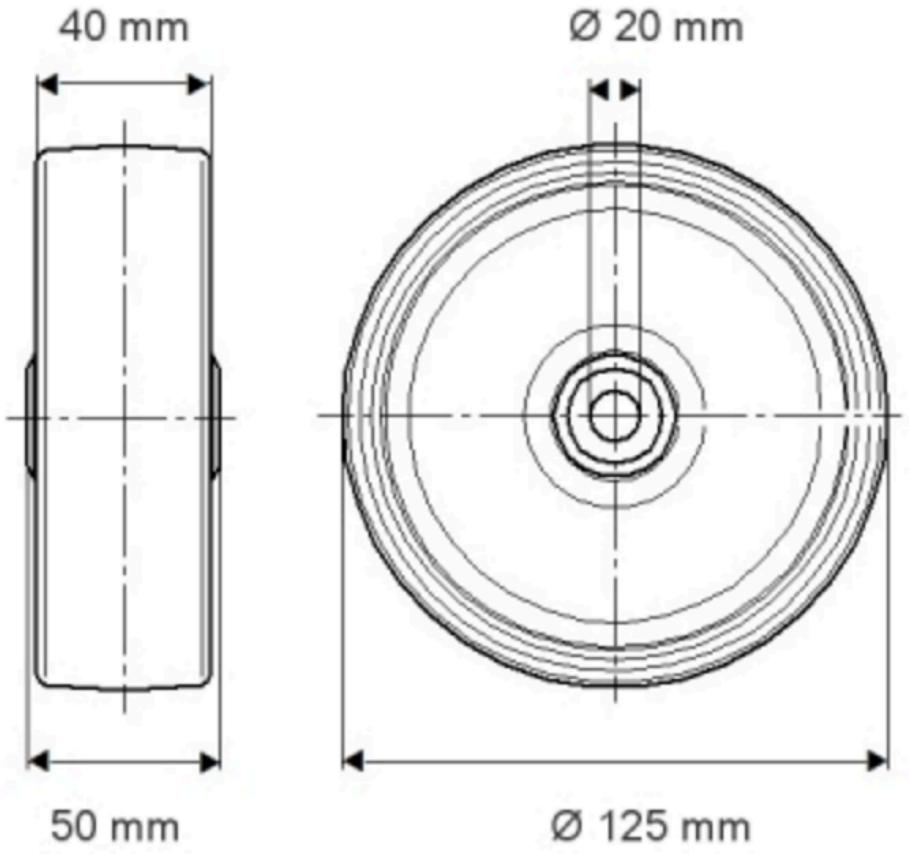

© Copyright 2026 TENTE International GmbH

NOVATECH

FTP 125x40-Ø20 HL50

EAN 4031582331745

Bestillingsnummer 00841087

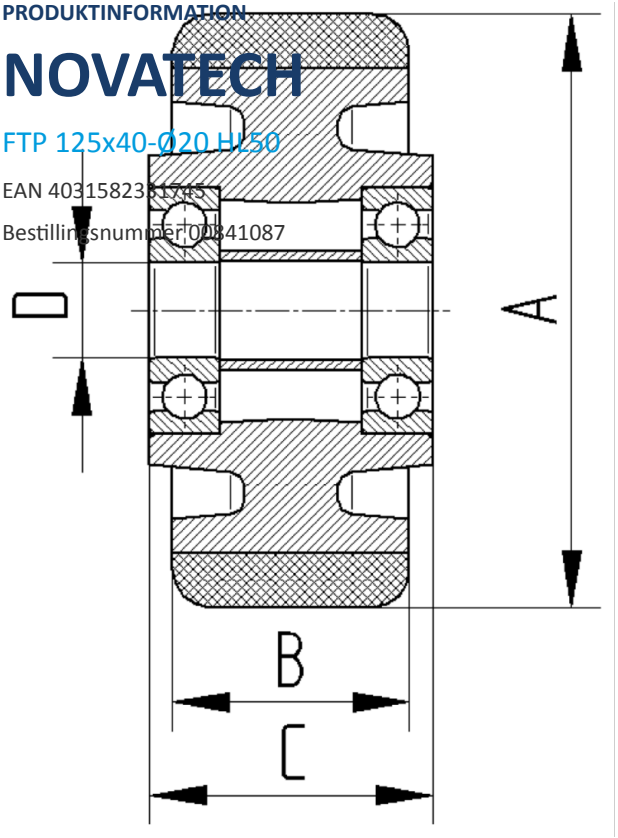

BETTER MOBILITY. BETTER LIFE.

© Copyright 2026 TENTE International GmbH