INFORMATIONS SUR LE PRODUIT

DURATECH SILENT

UOT 125x40-Ø8,4 HL45

EAN 4031582338058



Image non contractuelle, peut différer du produit d'origine

PERFORMANCE

Performance de roulage	●●●○○
Bruit de mouvement	●●●●○
Usure	●●●●○
Résistance à la corrosion	●●●○○

ATTRIBUTS PRINCIPAUX

Nom du produit	Duratech silent
Type	Roue
Norme	EN12532 - roulette de manutention
Capacité de charge à 4 km/h	300 kg
Conducteur d'électricité	Non
Inoxydable	Non
Capacité de charge statique	600 kg
Plage de température (minimale)	-30 °C
Plage de température (maximale)	80 °C
Poids	0,38 kg

ROUE

Corps de roue	Polyamide
Bandage	Identique au corps de roue
Roulement	Roulement à billes de précision, amorti
Couleur de la roue	Blanc naturel
Diamètre	125 mm
Largeur du bandage	40 mm
Diamètre de l'alésage	8,4 mm
Longueur de moyeu	45 mm
Largeur du corps de roue	40 mm
Dureté du bandage (D)	75 Shore D

© Copyright 2026 TENTE International GmbH

DURATECH SILENT

UOT 125x40-Ø8,4 HL45

EAN 4031582338058

Numéro de commande 00033628

Dessins du produit

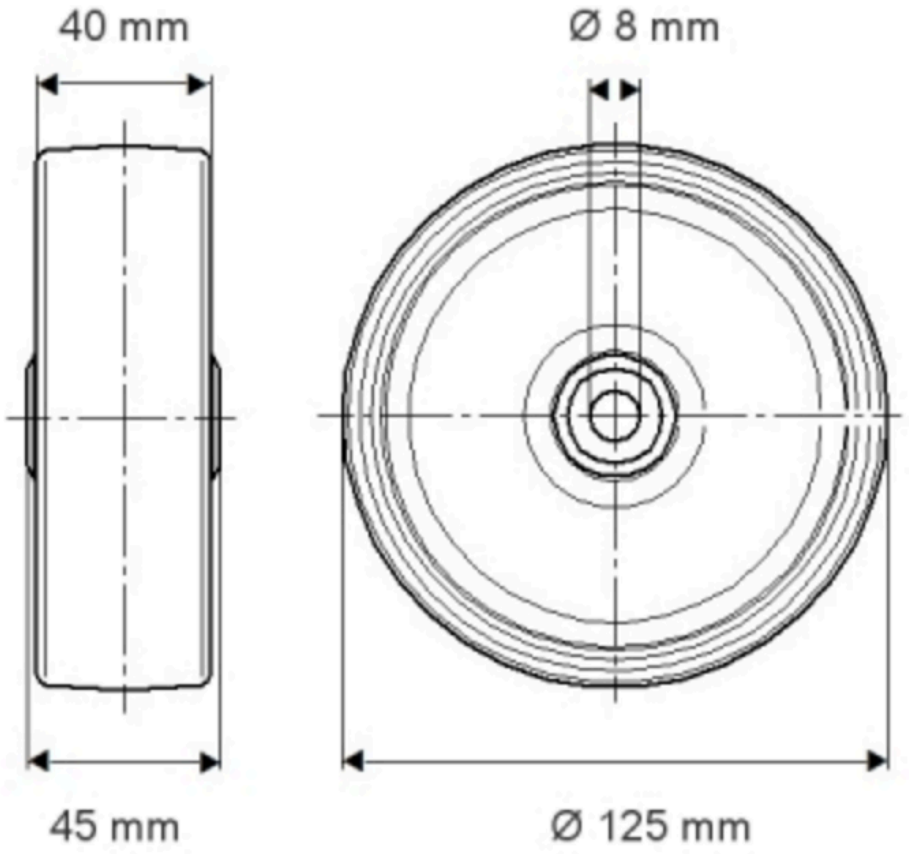

© Copyright 2026 TENTE International GmbH