INFORMACIÓ DE PRODUCTE

# MAXTECH

## UAR 125x32-Ø12 HL44 natural/3004

EAN 4031582323139



La imatge pot diferir del producte original.

### ACTUACIÓ

| | |
|---|---|
| Actuació Roll | ●●●○○ |
| El soroll del moviment | ●●●○○ |
| Atràcia | ●●●●○ |
| Resistència a a la corrosió | ●●●○○ |

### ATRIBUCIONS BÀSIQUES

| | |
|---|---|
| Nom del producte | Maxtech |
| Tipus | Aro |
| Tracidad de carga a 4 km/h | 200 kg |
| Conducció elèctrica | No |
| Inoxidable | No |
| Tracidad de carga estàtica | 400 kg |
| Temperatura (mínim) | -25 °C |
| Temperatura màxima (màxim) | 80 °C |
| Pes total | 0,27 kg |

### RODA

| | |
|---|---|
| Material corporal | Poliamida |
| Material de la banda de rodadura | Poliuretà, Injectat |
| El Bearing | Roamiento de rodillos |
| Roda de color | Blanc natural |
| Protectors de fil | Sense vigilància |
| Diametralització | 125 mm |
| Banda de rodadura ample | 32 mm |
| El forat Eix Diàmetre del forat | 12 mm |
| Longitud del cub | 44 mm |
| Corporació ample | 32 mm |
| La duresa del Banda de rodadura (A) | 92 Shore A |
| La duresa del Banda de rodadura (D) | 42 Shore D |

© Copyright 2026 TENTE International GmbH

# MAXTECH

## UAR 125x32-Ø12 HL44 natural/3004

EAN 4031582323139

Número de comanda 00034174

**Plànols del producte**

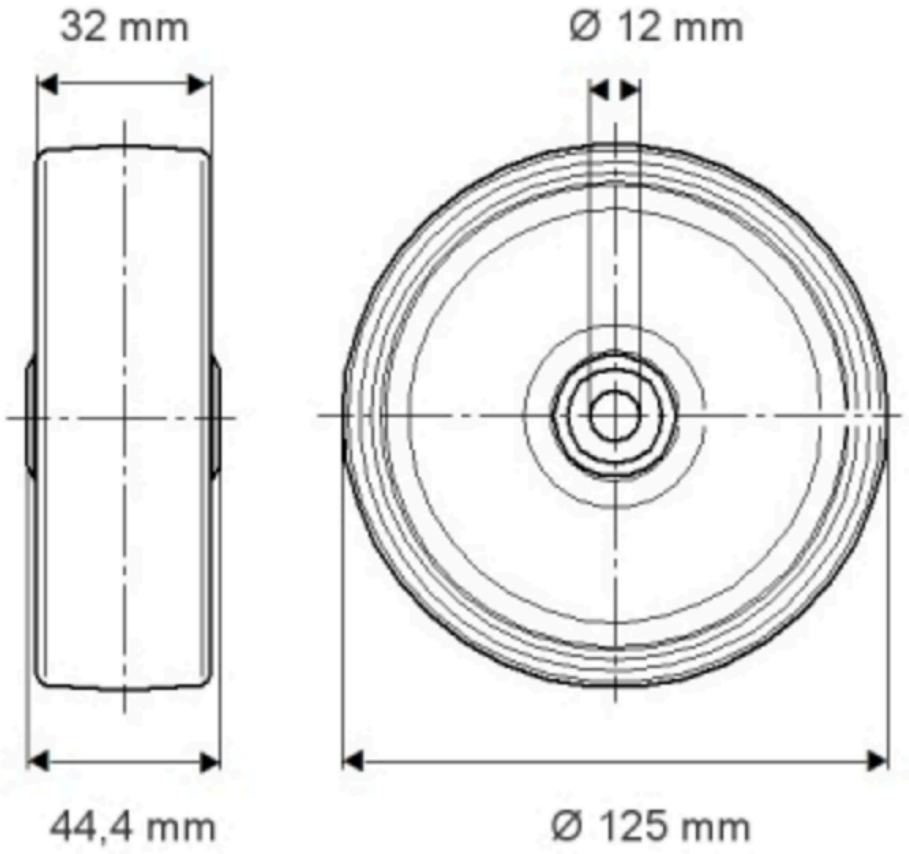


© Copyright 2026 TENTE International GmbH