INFORMAÇÕES DO PRODUTO

GALEA

5071YGH125R05-22x40

EAN 4031582354331



A imagem pode diferir do produto original

DESEMPENHO

Desempenho do rolamento	●●●○○
Ruído de movimento	●●●○○
Desgaste	●●●○○
Resistência à corrosão	●●●●○

ATRIBUTOS PRINCIPAIS

Nome do produto	Galea
Tipo	Rodízio giratório com travão direcional
Padrão	EN12530 - Rodízios para Dispositivos
Capacidade de carga a 3 km/h	100 kg
Elétrico condutivo	Sim
Aço inoxidável	Não
Capacidade de carga estática	200 kg
Intervalo de temperatura (mínimo)	-20 °C
Intervalo de temperatura (Máximo)	60 °C
Altura total	162 mm

SUPORTE

Material da caixa	Poliamida
Em Forma de Garfo	Fechado
Rolamento giratório	Duas filas de esferas
Offset	40 mm
Interferência giratória	205 mm

RODA

Material do centro da roda	Polipropileno, eletro-condutivo
Material do piso da roda	Borracha termoplástica, eletro-condutivo
Rolamento	Rolamento liso
Anti-fios	Com anti-fios
Diâmetro	125 mm
Largura do Piso	30 mm
Dureza do Piso (A)	87 Shore A

ENCAIXE

Tipo de fixação	Espiga sólida, redonda
Diâmetro do Furo	22 mm
Comprimento do Furo	40 mm

© Copyright 2026 TENTE International GmbH

GALEA

5071YGH125R05-22x40

EAN 4031582354331

TENTE
BETTER MOBILITY. BETTER LIFE.

Desenhos do produto

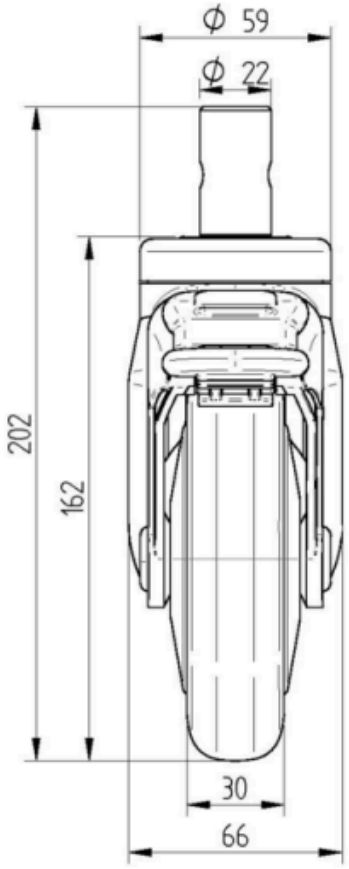

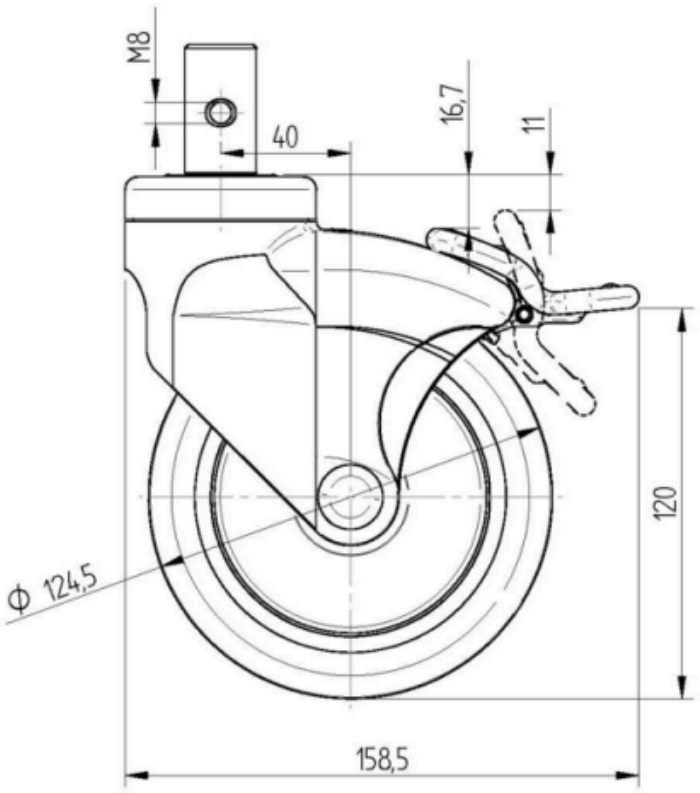

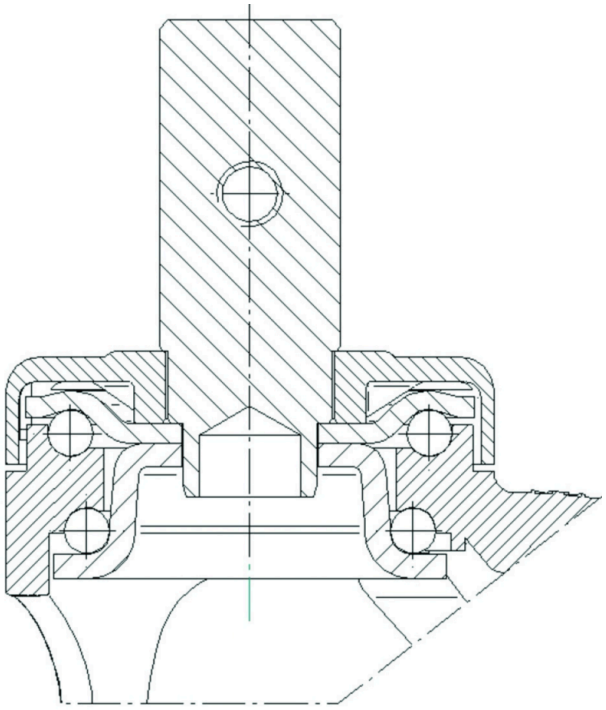

© Copyright 2026 TENTE International GmbH