製品情報

ZETA

4688ITP160P63 cv

EAN 4031582366679



画像は元の製品と異なる場合があります

パフォーマンス

回転性能	●●●○○
動きのノイズ	●●●●○
摩擦	●●●●○
耐食性	●●●○○

コア属性

製品名	Zeta
ハウジングタイプ	固定キャスター
標準	EN12532 - 輸送機器
4km/hの耐荷重	800 kg
6km/hの耐荷重	640 kg
導電性	いいえ
ステンレス	いいえ
静荷重	1600 kg
温度範囲（最小）	-10 °C
最大温度範囲	60 °C
取付高	200 mm
全幅	117 mm
総重量	1.95 kg

ハウジング

住宅用建材	スチール、超重量系
フォーク形状	幅広い、強化版
色	青色被膜保護

車輪

Tread profile	凸型
本体材質	アルミニウム
トレッド材質	ポリウレタン、鋳造
ベアリング	精密ボールベアリング
車軸	ナットでネジ止め
車輪色	ハニーイエロー（RAL1005）
スレッドガード	スレッドガードなし
直径	160 mm
トレッド幅	50 mm
ボディ幅	50 mm
トレッドの硬度（A）	92 ショアA
トレッドの硬度（D）	42 ショアD

フィッティング

フィッティングタイプ	長方形プレート
プレート長	137 mm
プレート幅	117 mm
プレート穴長（最小）	75 mm
プレート穴長（最大）	80 mm
プレート穴幅（最小）	75 mm
プレート穴幅（最大）	105 mm
プレート穴径	11 mm

© Copyright 2026 TENTE International GmbH

ZETA

4688ITP160P63 cv

EAN 4031582366679

注文番号 00837945

製品図面

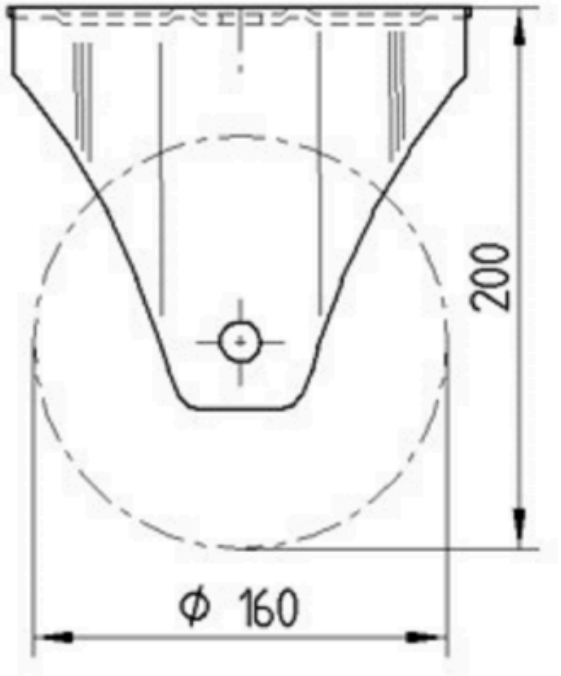

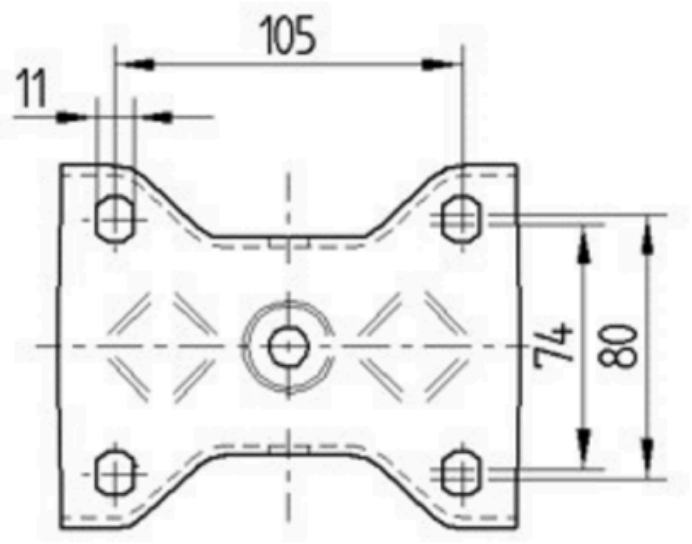

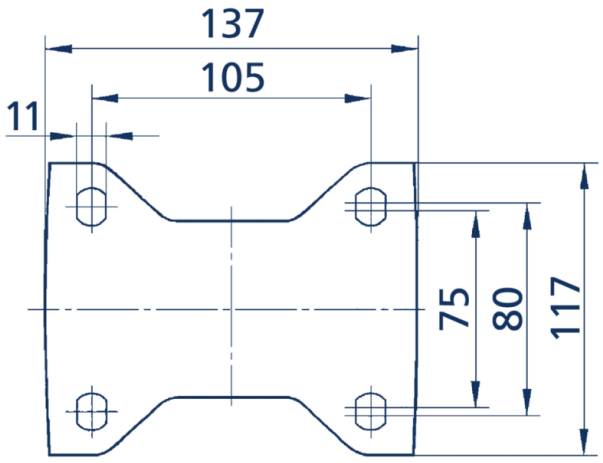

© Copyright 2026 TENTE International GmbH