ИНФОРМАЦИЯ О ПРОДУКТЕ

GALEA

5077YGP100P60-90x70

EAN 4031582353501



Изображение может отличаться от оригинального продукта

ПРОИЗВОДИТЕЛЬНОСТЬ

Производительность рулона	●●●○○
Шум движения	●●●○○
Исчезновение	●●●○○
Устойчивость к коррозии	●●●●○

ОСНОВНЫЕ АТРИБУТЫ

Название продукта	Galea
Тип	Поворотное Колесная опора с Общий тормоз
Стандартный	EN12530 — ролики устройств
Грузоподъемность при 3 км/ч	100 kg
Электропроводящий	Да
Нержавеющая сталь	Нет
Грузоподъемность статическая	200 kg
Диапазон температур (минимальный)	-20 °C
Диапазон температур (максимальный)	60 °C
Общая высота	138 mm
Общий вес	0,5 kg

КРОНШТЕЙН

Материал корпуса	Полиамид
Форма Вилы	Закрыто
Поворотный узел	Две гонки с мячом
Офсет (Смещение)	40 mm
Поворотное соединение	205 mm

КОЛЕСО

Материал корпуса	Полипропилен, электропроводный
Материал протектора	Термопластичная резина, электропроводная
Подшипник	Прециссионый шариковый подшипник
Защита от проводов	С защитой резьбы
Диаметр	100 mm
Ширина Протектор	30 mm
Твердость Протектор (A)	87 Береговая A

ФИТИНГ

Тип фитинга	Прямоугольная пластина
Длина пластины	90 mm
Ширина пластины	70 mm
Длина отверстия пластины (минимальная)	60 mm
Длина отверстия пластины (максимальная)	70 mm
Ширина отверстия пластины (минимальная)	50 mm
Ширина отверстия пластины (максимальная)	55 mm
Диаметр отверстия пластины	8 mm

© Copyright 2026 TENTE International GmbH

GALEA

5077YGP100P60-90x70

EAN 4031582353501

BETTER MOBILITY. BETTER LIFE.

Чертежи изделия

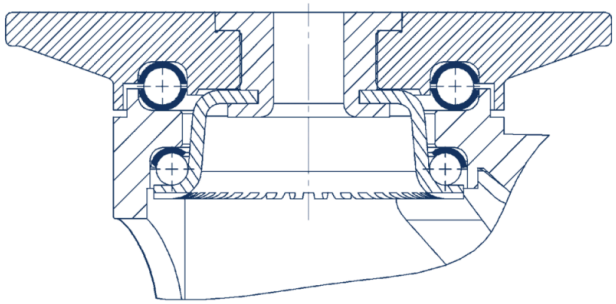

© Copyright 2026 TENTE International GmbH