NOVATECH

ETP060x20-Ø20 HL12

EAN 4031582419030



ROUE

Corps de roue	Acier, fer
Diamètre	60 mm
Largeur du bandage	20 mm
Diamètre de l’alésage	20 mm
Longueur de moyeu	12 mm

PERFORMANCE

Performance de roulage	●●●●○
Bruit de mouvement	●●●○○
Usure	●●●●○
Résistance à la corrosion	●●●○○

ATTRIBUTS DE BASE

Nom du produit	Novatech
Capacité de charge à 3 km/h	100 kg
Conducteur d’électricité	no
Inoxydable	no
Capacité de charge statique	200 kg
Plage de température (minimale)	-20 °C
Plage de température (maximale)	60 °C
Poids	0.14 kg

© Copyright 2026 TENTE International GmbH

NOVATECH

ETP060x20-Ø20 HL12

EAN 4031582419030

BETTER MOBILITY. BETTER LIFE.

Dessins du produit

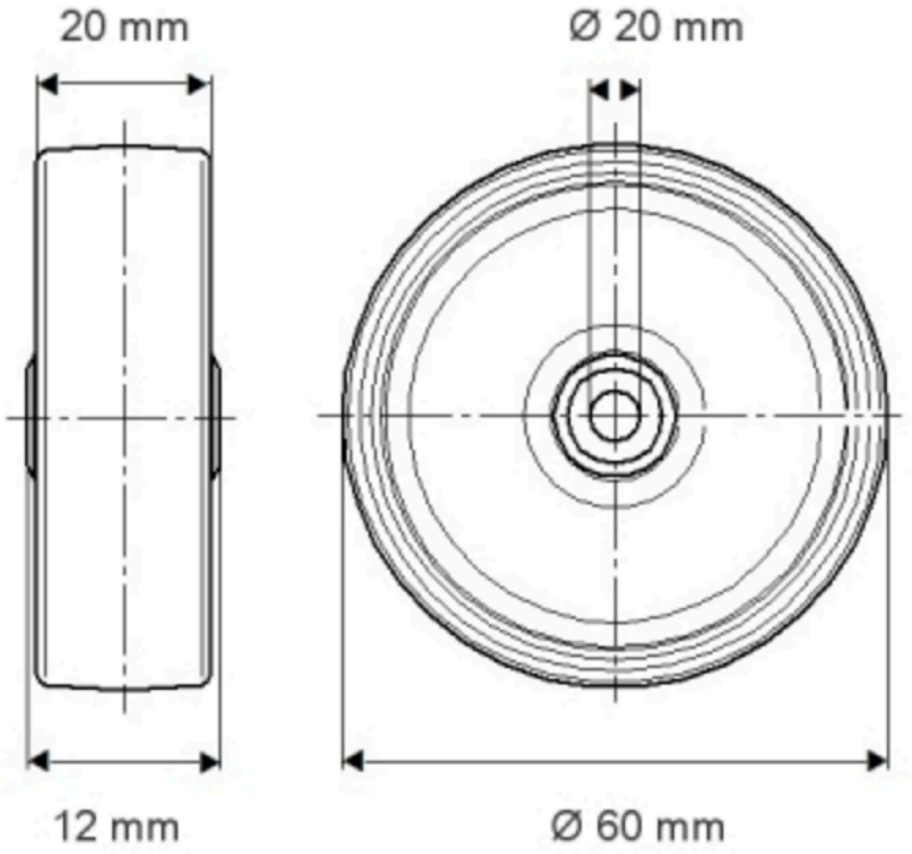

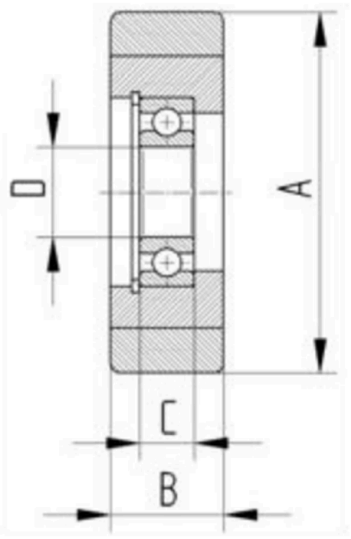

© Copyright 2026 TENTE International GmbH