PRODUCTINFORMATIE

KAPPA LOAD

9652ITP250P63 CL67

EAN 4031582314878



Afbeelding kan verschillen van het oorspronkelijke product

PRESTATIES

Rolprestaties	●●●●○
Bewegingsgeluid	●●●○○
Verloop	●●●●○
Corrosieweerstand	●●●●○

KERNKENMERKEN

Productnaam	Kappa load
Type	Zwenkwiel met dubbele rem, aan de kopzijde van het zwenkwiel
Standaard	EN12532 - Transportuitrusting
Draagvermogen bij 4 km/u	1000 kg
Draagvermogen bij 6 km/u	800 kg
Elektrisch geleidend	Nee
Roestvrij	Nee
Statisch Draagvermogen	2000 kg
Temperatuurbereik (minimaal)	-10 °C
Temperatuurbereik (maximaal)	60 °C
Totale hoogte	305 mm
Totale breedte	116 mm
Totaal gewicht	6,05 kg

VORK

Materiaal van de behuizing	Gietijzer, of ijzer gesmeed, zwaar
Vork Vorm	Breed, versterkt
Zwenklager	Precisiekogellager
Kleur	Blauw gepassiveerd
Offset	61 mm
Zwenk radius	187,5 mm
Uitzwenking	375 mm
Lubrication nipple	1
Diameter koepel	111 mm

WIEL

Wielkern materiaal	Aluminium
Materiaal loopvlak	Polyurethaan, Gegoten
Lager	Precisiekogellagers
As	Vastgeschroefd met moer
Kleur Wiel	Honinggeel (RAL1005)
Afdekkapjes	Zonder afdekkapjes
Diameter	250 mm
Breedte Loopvlak	55 mm
Breedte wielkern	55 mm
Hardheid van het loopvlak (A)	92 Shore A
Hardheid van het loopvlak (D)	42 Shore D

BEVESTIGING

Type bevestiging	Rechthoekige plaat
Lengte plaat	135 mm
Breedte plaat	110 mm
Lengte bevestigingsgat (minimaal)	75 mm
Lengte bevestigingsgat (maximaal)	80 mm
Breedte bevestigingsgat (minimaal)	75 mm
Breedte bevestigingsgat (maximaal)	105 mm
Diameter bevestigingsgat	11 mm

© Copyright 2026 TENTE International GmbH

KAPPA LOAD

9652ITP250P63 CL67

EAN 4031582314878

Bestelnummer 00830404

Producttekeningen

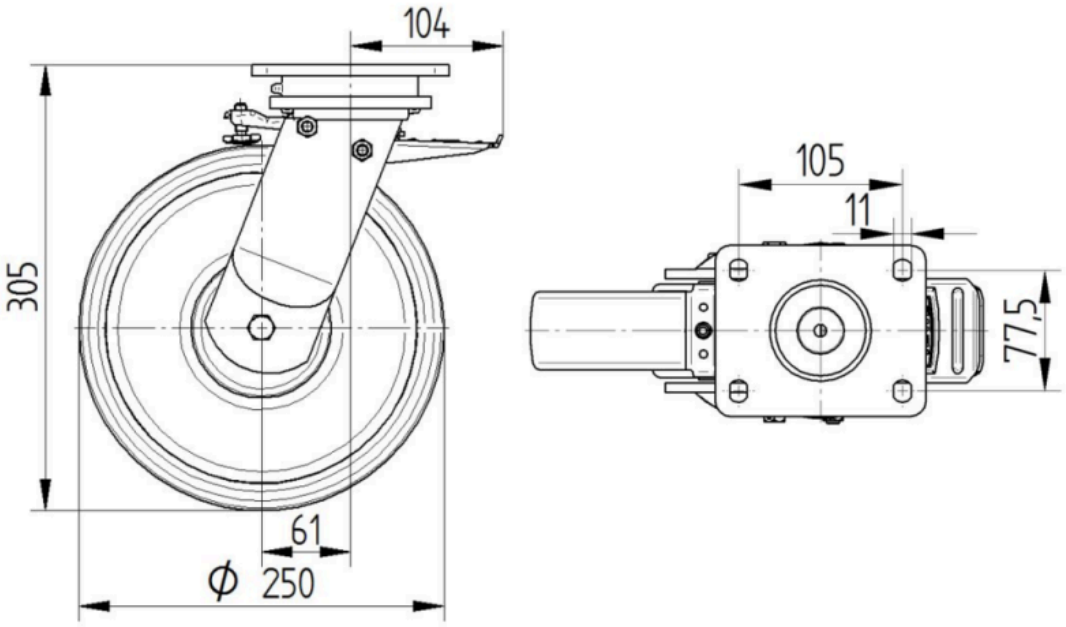

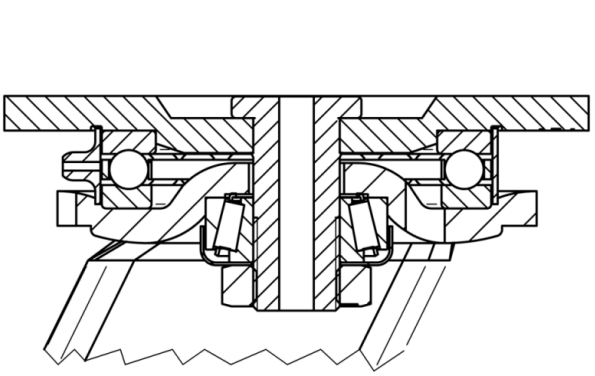

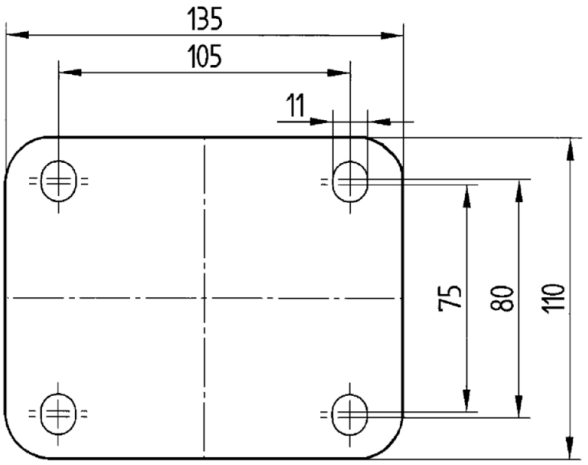

© Copyright 2026 TENTE International GmbH