INFORMACE O PRODUKTU

ZETA

4681UOP250P63

EAN 4031582308105



Obrázek se může lišit od původního produktu

VÝKON

Valivý odpor	●●●○○
Hlučnost	●●●○○
Opotřebení	●●●●○
Odolné vůči korozi	●●●○○

ZÁKLADNÍ ATRIBUTY

Název produktu	Zeta
Typ	Otočné Kolečko se Směrová brzda
Norma	EN12532 – Přepravní vybavení
Nosnost 4 km/h	800 kg
Nosnost 6 km/h	640 kg
Elektrické vodivé	Ne
Nerezové	Ne
Statická Nosnost	1600 kg
Rozsah teploty (minimální)	-30 °C
Teplotní rozsah (maximální)	80 °C
Celková výška	290 mm
Stavební výška	96 mm
Celková hmotnost	3,73 kg

UCHYCENÍ

Materiál pouzdra	Ocelový plech, velmi těžký
Tvar Vidlice	Široký, Vyztužené
Otočné ložisko	Dva kulové závody, Vyztužené nebo Nerezové
Barva vidlice	Pasivováno modrou
Vyosení	55 mm
Průměr otáčení	230 mm
Poloměr otáčení	96 mm

KOLO

Materiál středu	Polyamid
Materiál běhounu	Identické s tělem Kolo
Ložisko	Přesné kuličkové ložisko
Osa kola	Šroub s maticí
Barva Kola	Přírodní bílá
Ochranná krytka	S ložiskovým pouzdrem
Průměr	250 mm
Šířka Běhoun	50 mm
Šířka středu kola	50 mm
Tvrdost Běhoun (D)	75 Shore D

MONTÁŽ

Typ uchycení	Obdélníková destička
Délka plotny	137 mm
Šířka plotny	105 mm
Délka otvoru plotny (minimální)	75 mm
Délka otvoru plotny (maximální)	80 mm
Šířka otvoru plotny (minimální)	75 mm
Šířka otvoru plotny (maximální)	105 mm
Průměr otvoru plotny	11 mm

© Copyright 2026 TENTE International GmbH

ZETA

4681UOP250P63

EAN 4031582308105

Objednací číslo 00830081

Výkresy produktu

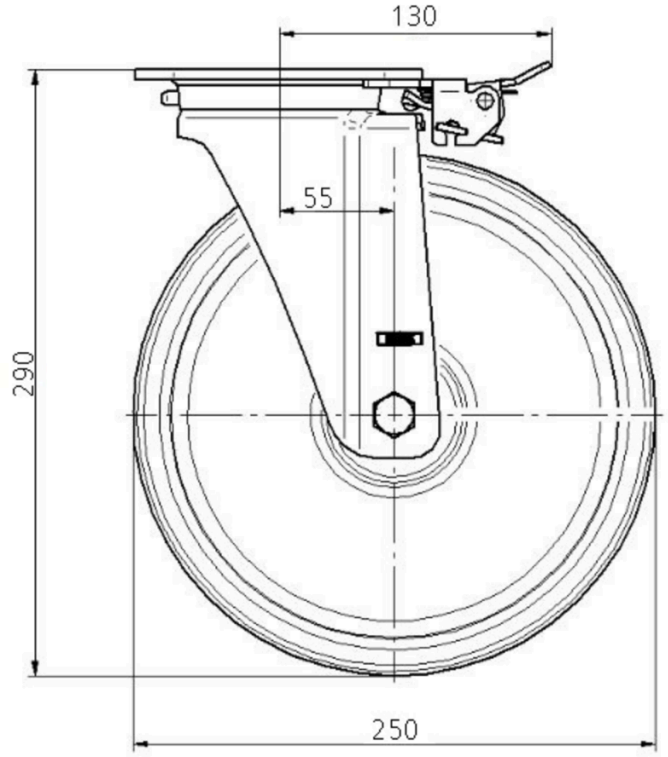

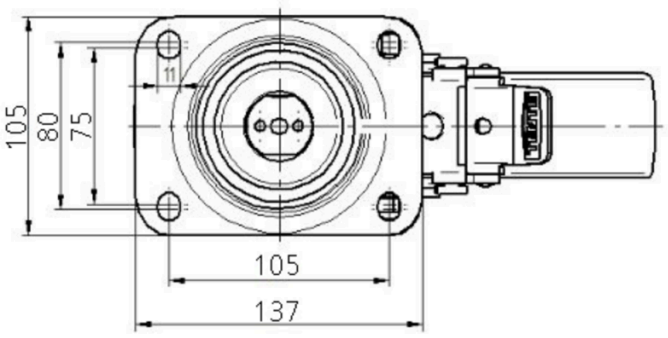

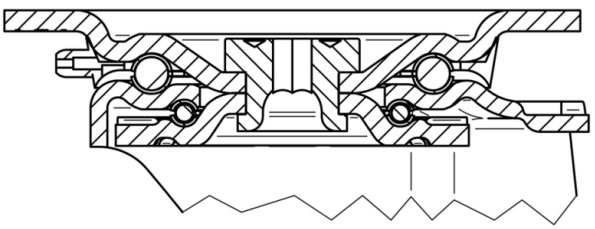

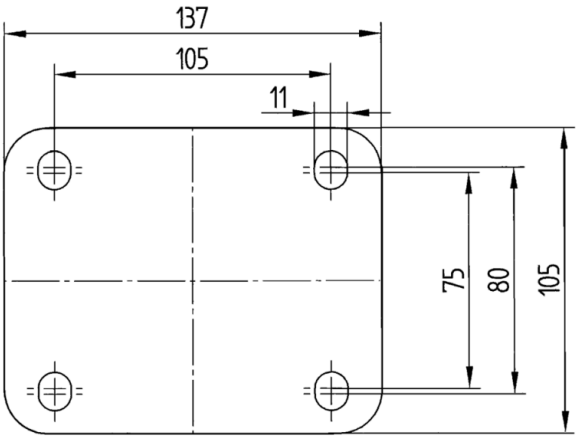

© Copyright 2026 TENTE International GmbH