INFORMAZIONI DI PRODOTTO

DURATECH SILENT

UOT 125x40-Ø8,4 HL45

EAN 4031582338058



L'immagine può differire dal prodotto originale

PRESTAZIONI

Prestazioni di rotolamento	●●●○○
Rumore	●●●●○
Attrito	●●●●○
Resistenza alla corrosione	●●●○○

ATTRIBUTI PRINCIPALI

Nome del prodotto	Duratech silent
Tipo	Ruota
Standard	EN12532 - Attrezzature di trasporto
Portata a 4 km/h	300 kg
Elettricamente conduttivo	No
Inossidabile	No
Portata statica	600 kg
Intervallo di temperatura (minimo)	-30 °C
Intervallo di temperatura (massimo)	80 °C
Peso complessivo	0,38 kg

RUOTA

Materiale del corpo	Poilammide
Materiale del battistrada	Identico al nucleo
Cuscinetto	Cuscinetti a sfere di precisione, smorzanti
Colore Ruota	Bianco naturale
Diametro	125 mm
Larghezza battistrada	40 mm
Asse diametro del foro	8,4 mm
Lunghezza mozzo	45 mm
Larghezza corpo	40 mm
Durezza del Battistrada (D)	75 Shore D

© Copyright 2026 TENTE International GmbH

DURATECH SILENT

UOT 125x40-Ø8,4 HL45

EAN 4031582338058

Numero d'ordine 00033628

Disegni del prodotto

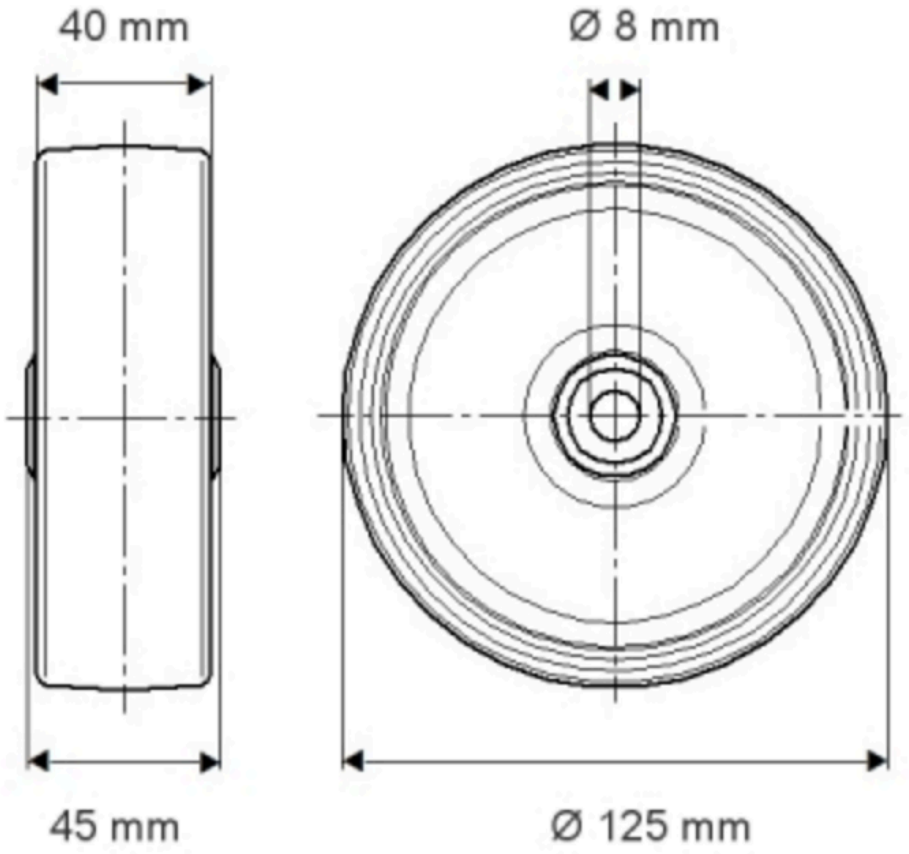

© Copyright 2026 TENTE International GmbH