GALEA

5071YGP100P30-12

EAN 4031582356267



CHAPE

Déport	40 mm
Diamètre d'encombrement	205 mm

ROUE

Diamètre	100 mm
Largeur du bandage	30 mm

RACCORD

Diamètre du trou central	12 mm

PERFORMANCE

Performance de roulage	●●●○○
Bruit de mouvement	●●●○○
Usure	●●●○○
Résistance à la corrosion	●●●●○

ATTRIBUTS DE BASE

Nom du produit	Galea
Capacité de charge à 3 km/h	100 kg
Conducteur d'électricité	yes
Inoxydable	no
Capacité de charge statique	200 kg
Plage de température (minimale)	-20 °C
Plage de température (maximale)	60 °C
Hauteur	139 mm

© Copyright 2026 TENTE International GmbH

GALEA

5071YGP100P30-12

EAN 4031582356267

BETTER MOBILITY. BETTER LIFE.

Dessins du produit

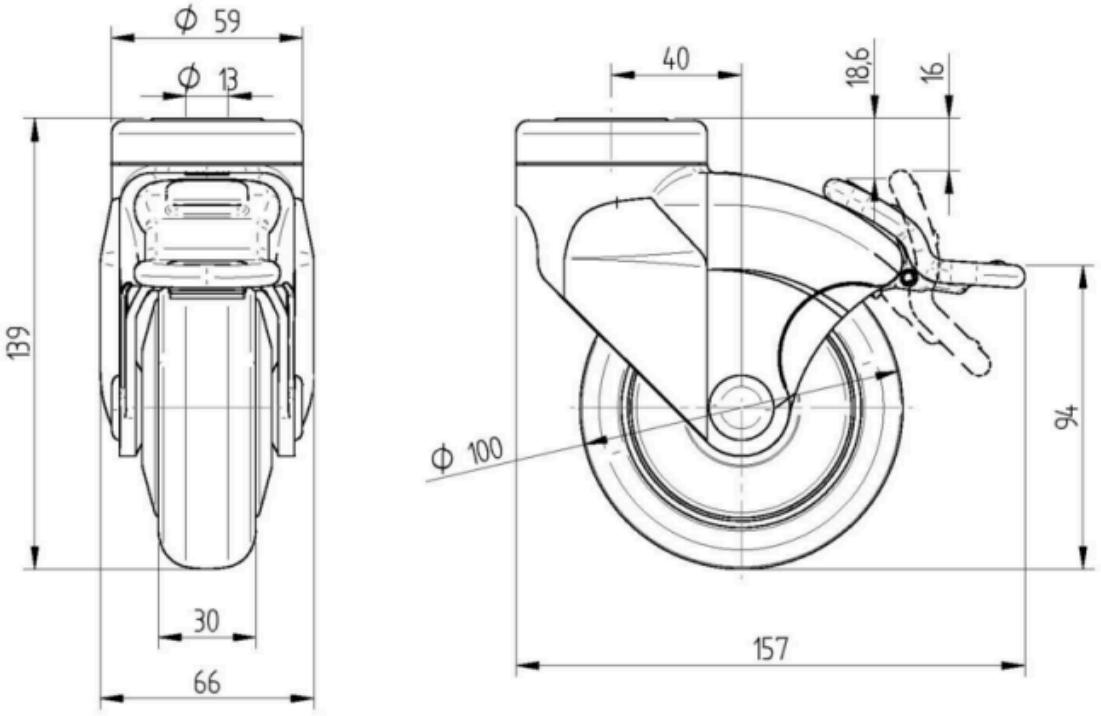

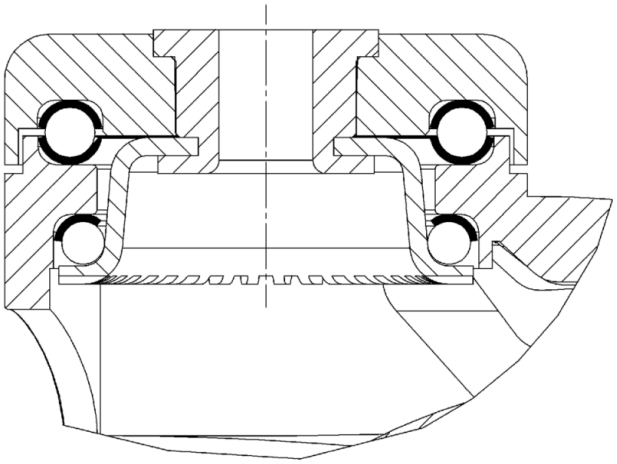

© Copyright 2026 TENTE International GmbH