INFORMACE O PRODUKTU

LUMINA

A525POI040L51- 8

EAN 4031582443998



Obrázek se může lišit od původního produktu

VÝKON

Valivý odpor	●●●○○
Hlučnost	●●●○○
Opotřebení	●●●○○
Odolné vůči korozi	●●●○○

ZÁKLADNÍ ATRIBUTY

Název produktu	Lumina
Typ	Otočné Kolečko s Brzda kola
Norma	EN12528 – Nábytková kola
Nosnost 3 km/h	10 kg
Elektrické vodivé	Ne
Nerezové	Ne
Statická Nosnost	20 kg
Rozsah teploty (minimální)	-10 °C
Teplotní rozsah (maximální)	40 °C
Celková výška	44 mm
Stavební výška	38 mm
Celková hmotnost	0,03 kg

UCHYCENÍ

Materiál pouzdra	Polyprpylen
Tvar Vidlice	Uchycení dvou Kolo, uzavřené, s kupolovou kamerou
Otočné ložisko	Přírubový čep, otočný
Poloměr otáčení	52 mm
Průměr otáčení	104 mm

KOLO

Materiál středu	Polyprpylen
Materiál běhounu	Identické s tělem Kolo
Ložisko	Ložisko s distanční trubičkou
Osa kola	Ozubené
Ochranná krytka	Bez pouzdra
Průměr	40 mm
Šířka Běhoun	6 mm
Tvrdost Běhoun (D)	65 Shore D

MONTÁŽ

Typ uchycení	slepá díra pro armaturu B10
Průměr otvoru uchycení	8 mm

LUMINA

A525POI040L51- 8

EAN 4031582443998

BETTER MOBILITY. BETTER LIFE.

Výkresy produktu

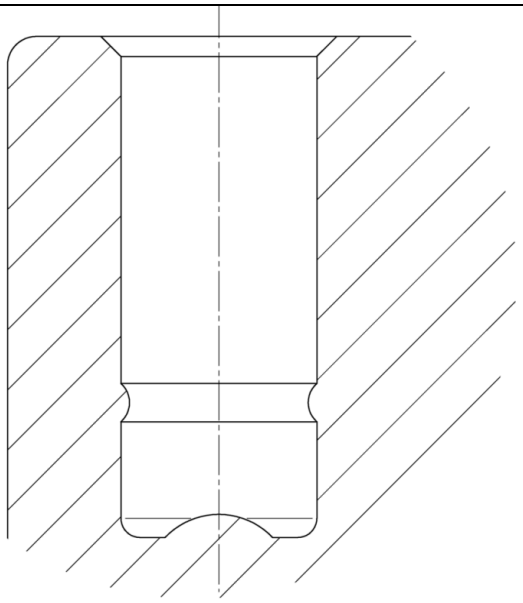

© Copyright 2026 TENTE International GmbH